LSA-071

Ръководство за употреба

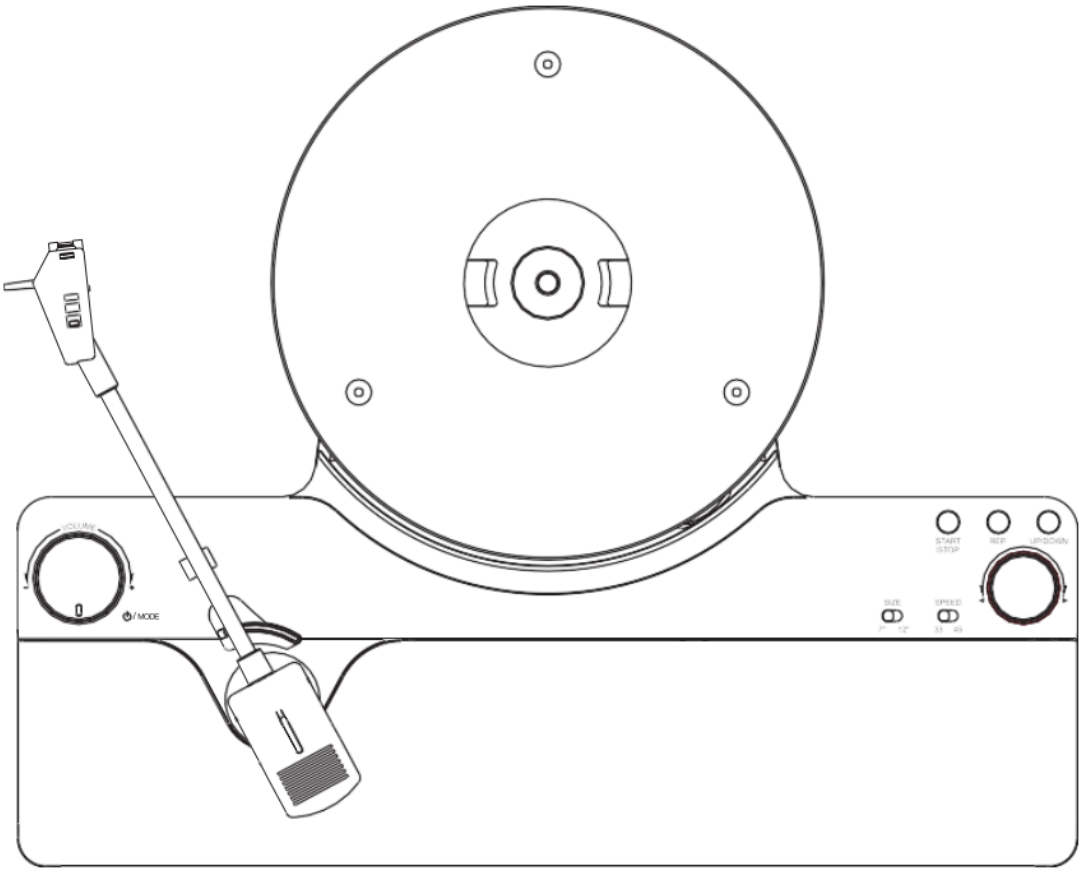

Инструкции за безопасност

ВНИМАНИЕ:

Използването на органи за управление или настройки или извършването на процедури, различни от посочените тук, може да доведе до излагане на опасно лъчение.

ПРЕДПАЗНИ МЕРКИ ПРЕДИ УПОТРЕБА

СПАЗВАЙТЕ СЛЕДНИТЕ ИНСТРУКЦИИ:

1. Не покривайте и не запушвайте вентилационните отвори. Когато поставяте устройството на рафт, оставете 5 cm (2 инча) свободно пространство около цялото устройство.

2. Монтирайте съгласно предоставеното ръководство за употреба.

3. Дръжте устройството далеч от източници на топлина, като радиатори, отоплителни уреди, печки, свещи и други продукти, отделящи топлина, или открит пламък. Устройството може да се използва само в умерен климат. Избягвайте изключително студена или гореща среда. Работна температура между 0° и 35° C.

4. Избягвайте използването на устройството в близост до силни магнитни полета.

5. Електростатичният разряд може да наруши нормалната работа на това устройство. В такъв случай просто го нулирайте и рестартирайте съгласно ръководството за употреба. При прехвърляне на файлове работете внимателно и в среда без статично електричество.

6. Предупреждение! Никога не вкарвайте предмет в продукта през вентилационните или други отвори. В продукта има високо напрежение и вкарването на предмет може да причини токов удар и/или късо съединение във вътрешните части. По същата причина не разливайте вода или течности върху продукта.

7. Не използвайте във влажни или мокри помещения, като бани, кухни с водни пари, или в близост до плувни басейни.

8. Устройството не трябва да се излага на капеща или пръскаща вода. Уверете се, че върху него или в близост до него няма предмети, пълни с течности, например вази.

9. Не използвайте устройството, когато е възможно образуване на конденз. Когато уредът се използва в топло и влажно помещение, във вътрешността му може да се образуват водни капки или конденз и той да не работи правилно; оставете го изключен за 1 или 2 часа, преди да включите захранването: уредът трябва да е сух, преди да бъде захранен.

10. Въпреки че това устройство е произведено с най-голямо внимание и е проверено няколко пъти преди напускане на завода, все пак е възможно да възникнат проблеми, както при всички електрически уреди. Ако забележите дим, прекомерно нагряване или друго неочаквано явление, незабавно извадете щепсела от мрежовия контакт.

11. Това устройство трябва да работи с източник на захранване, посочен върху табелката с технически данни. Ако не сте сигурни какъв тип захранване се използва в дома Ви, консултирайте се с Вашия търговец или местното електроснабдително дружество.

12. Дръжте далеч от животни. Някои животни обичат да гризат захранващи кабели.

13. За почистване на устройството използвайте мека суха кърпа. Не използвайте разтворители или течности на петролна основа. За отстраняване на упорити петна може да използвате влажна кърпа с разреден почистващ препарат.

14. Доставчикът не носи отговорност за повреди или загуба на данни, причинени от неизправност, неправилна употреба, модификация на устройството или смяна на батерията.

15. Не прекъсвайте връзката, когато устройството форматира или прехвърля файлове. В противен случай данните може да се повредят или загубят.

16. Ако уредът има функция за възпроизвеждане през USB, USB паметта трябва да се включва директно в него. Не използвайте USB удължител, тъй като той може да причини смущения, водещи до загуба на данни.

17. Табелката с номиналните данни се намира на долната страна или на задния панел на устройството.

18. Това устройство не е предназначено за използване от хора (включително деца) с физически, сетивни или умствени увреждания или без опит и познания, освен ако не са под надзор или не са получили указания за правилната употреба на устройството от лицето, отговорно за тяхната безопасност.

19. Този продукт е предназначен само за непрофесионална употреба, а не за търговска или промишлена употреба.

20. Уверете се, че уредът е поставен стабилно. Повреди, причинени от използване на продукта в нестабилно положение, вибрации или удари, или от неспазване на друго предупреждение или предпазна мярка в това ръководство за употреба, не се покриват от гаранцията.

21. Никога не сваляйте корпуса на това устройство.

22. Никога не поставяйте това устройство върху друго електрическо оборудване.

23. Не позволявайте на деца достъп до пластмасови торбички.

24. Използвайте само приставки/принадлежности, посочени от производителя.

25. Възлагайте всички сервизни дейности на квалифициран сервизен персонал. Сервизно обслужване е необходимо, когато устройството е повредено по какъвто и да е начин, например при повреда на захранващия кабел или щепсела, разливане на течност или попадане на предмети в устройството, излагане на дъжд или влага, ненормална работа или изпускане.

26. Продължителното излагане на силен звук от персонални музикални плейъри може да доведе до временна или постоянна загуба на слуха.

27. Ако продуктът се доставя със захранващ кабел или променливотоков захранващ адаптер:

(1) При възникване на проблем изключете променливотоковия захранващ кабел и се обърнете към квалифициран сервизен персонал.

(2) За пълно прекъсване на захранването мрежовият щепсел на уреда трябва да бъде изваден от електрическата мрежа, тъй като той служи за разединяване на уреда от мрежата.

(3) Не настъпвайте и не притискайте захранващия адаптер. Бъдете особено внимателни при щепселите и мястото, където кабелът излиза от адаптера. Не поставяйте тежки предмети върху захранващия адаптер, тъй като може да го повредят. Дръжте цялото устройство извън обсега на деца! Когато играят със захранващия кабел, те могат да се наранят сериозно.

(4) Изключвайте устройството от контакта по време на гръмотевични бури или когато няма да се използва продължително време.

(5) Контактът трябва да бъде монтиран близо до оборудването и да е леснодостъпен.

(6) Не претоварвайте мрежовите контакти или удължителите. Претоварването може да причини пожар или токов удар.

(7) Устройства с конструкция от клас 1 трябва да се свързват към мрежов контакт със защитно заземяване.

(8) Устройства с конструкция от клас 2 не изискват заземяване.

(9) Винаги хващайте щепсела, когато го изваждате от мрежовия контакт. Не дърпайте захранващия кабел. Това може да причини късо съединение.

(10) Не използвайте повреден захранващ кабел или щепсел или разхлабен контакт. Това може да доведе до пожар или токов удар.

МОНТАЖ

(1) Разопаковайте всички части и отстранете защитните материали.

(2) Не свързвайте уреда към електрическата мрежа, преди да проверите мрежовото напрежение и преди да бъдат направени всички останали връзки.

Общ преглед на продукта

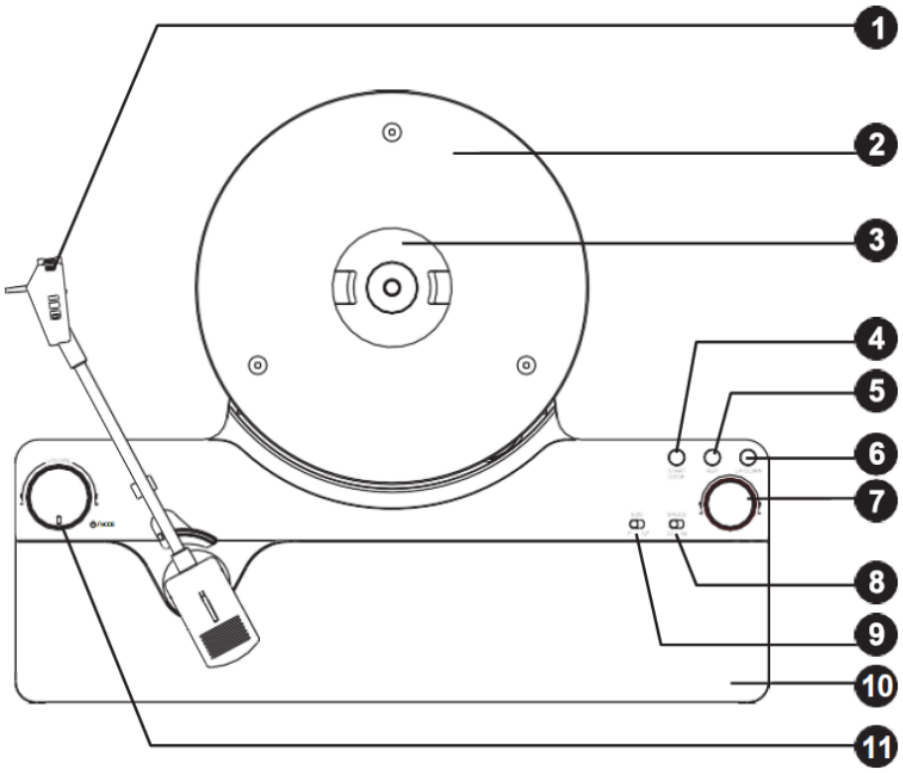

1. Игла
2. Грамофонен диск
3. Фиксатор за плочата (място за съхранение отзад)
4. Старт/стоп
5. Повторение
6. Повдигане/спускане (рамо)
7. Регулатор назад/напред
8. Селектор на скоростта
9. Селектор на размера
10. Високоговорители
11. Регулатор захранване/режим/сила на звука
    Светлинен индикатор

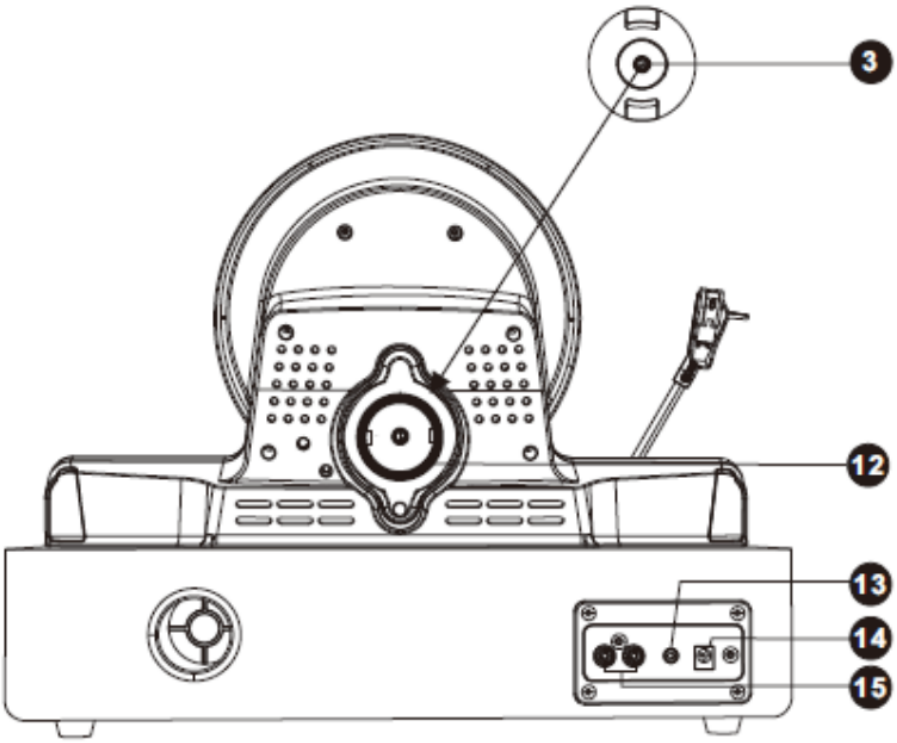

3. Място за съхранение на фиксатора за плочата
12. Адаптер за 45 об./мин
13. Жак за слушалки
14. Жак за захранващия адаптер
15. Десен/ляв аудиоизход

Подготовка за работа

1. Свалете прозрачния предпазен капак на иглата, като го издърпате внимателно към предната част на уреда.

2. Отстранете опаковъчните материали от уреда.

3. Свържете захранващия адаптер към входния жак за постоянно напрежение на задния панел.

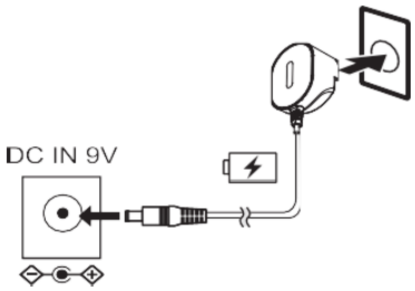

ЗАБЕЛЕЖКА:

Продуктът трябва да се захранва само от типа източник, посочен върху маркировъчната табелка.

Монтиране на щепсела на захранващия адаптер

Изберете и монтирайте подходящия щепсел на захранващия адаптер според вида на стенния контакт: британски или европейски щепсел.

Корпус на адаптера	❶	❷	❸
	Подравнете британския щепсел с корпуса на адаптера и го плъзнете нагоре.	Когато плъзнете щепсела до горния край на корпуса, ще се чуе щракване.	Натиснете фиксатора на щепсела и плъзнете щепсела надолу.
Британски щепсел 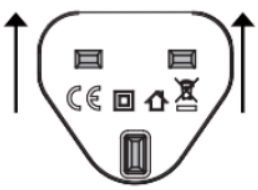	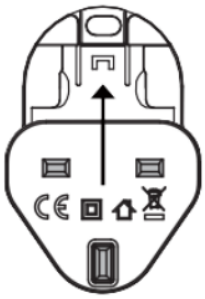	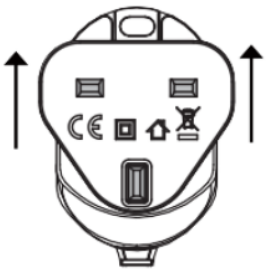	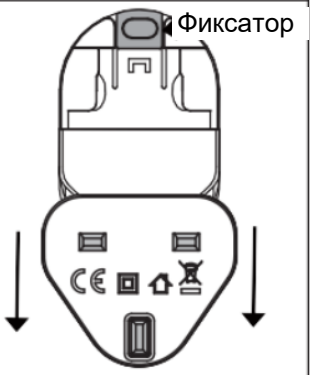
Европейски щепсел 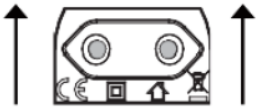	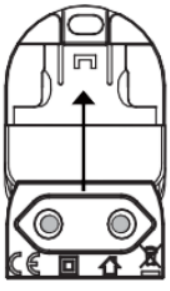	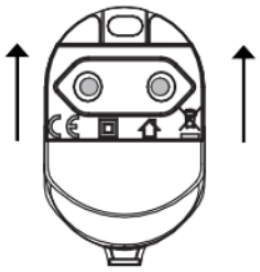	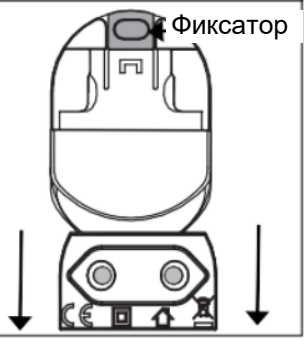

Работа с органите за управление

ВКЛЮЧВАНЕ/ИЗКЛЮЧВАНЕ НА ЗАХРАНВАНЕТО

1. Свържете захранващия адаптер към входния жак за постоянно напрежение на задния панел.

2. Натиснете и задръжте регулатора POWER/MODE/VOLUME на предния панел, за да включите уреда.

3. Натиснете и задръжте отново регулатора POWER/MODE/VOLUME, за да изключите уреда; ще чуете гласово съобщение. Светодиодът на регулатора трябва да изгасне след 10 s.

ИЗБОР НА РЕЖИМ

Натиснете леко регулатора POWER/MODE, за да изберете режима на възпроизвеждане:
режим VINYL, режим VINYL STREAM, режим BLUETOOTH.

РЕГУЛИРАНЕ НА СИЛАТА НА ЗВУКА

1. Завъртете регулатора VOLUME, за да регулирате силата на звука.

2. За индивидуално слушане първо намалете силата на звука до минимум. Поставете щепсела на слушалките в жака за слушалки на задния панел, след което увеличете силата на звука с регулатора.

ЗАБЕЛЕЖКА: Избягвайте продължително слушане със слушалки, тъй като това може да увреди слуха.

СТАРТ/СТОП

Натиснете бутона START/STOP, за да започнете възпроизвеждането. Рамото автоматично ще се премести до ръба на плочата и грамофонният диск ще започне да се върти. Натиснете отново, за да спрете възпроизвеждането. Рамото автоматично ще се върне върху опората си.

РЕГУЛАТОР НАЗАД/НАПРЕД

Завъртете регулатора BACKWARD/FORWARD, за да преминете към предишната или следващата песен.

ПОВДИГАНЕ/СПУСКАНЕ

Натиснете бутона UP/DOWN, за да повдигнете или спуснете временно рамото.

ПОВТОРЕНИЕ

По време на възпроизвеждане на винилова плоча натиснете бутона REPEAT, за да активирате режима на повторение; индикаторът светва в зелено и след края на цялата плоча възпроизвеждането автоматично ще се повтори. Натиснете отново бутона REPEAT, за да деактивирате режима на повторение; индикаторът става бял.

Режим за винилови плочи

1. Натиснете регулатора POWER/MODE, за да влезете в режим VINYL.

2. Извадете фиксатора за плочата от задната страна на грамофона, като притиснете пластмасовите езичета едно към друго и издърпате фиксатора навън.

3. Внимателно поставете виниловата плоча върху грамофонния диск, след което поставете фиксатора върху плочата, докато чуете щракване.

4. Изберете размера на плочата и скоростта на въртене.

5. Използвайте адаптера за 45 об./мин на задния панел (под фиксатора за плочата), за да поставите плоча за 45 об./мин.

6. Натиснете бутона START/STOP, за да започнете възпроизвеждането.

Възпроизвеждане на плоча за 45 об./мин

1. Свалете фиксатора за плочата от мястото му за съхранение на задния панел.

2. Извадете фиксатора за плочата от задната страна на грамофона, като притиснете пластмасовите езичета едно към друго и издърпате фиксатора навън.

3. Използвайте адаптера за 45 об./мин, за да поставите плоча за 45 об./мин. Внимателно поставете виниловата плоча върху грамофонния диск, след което поставете фиксатора върху плочата, докато чуете щракване.

4. Поставете плочата върху грамофонния диск и закрепете фиксатора за плочата.

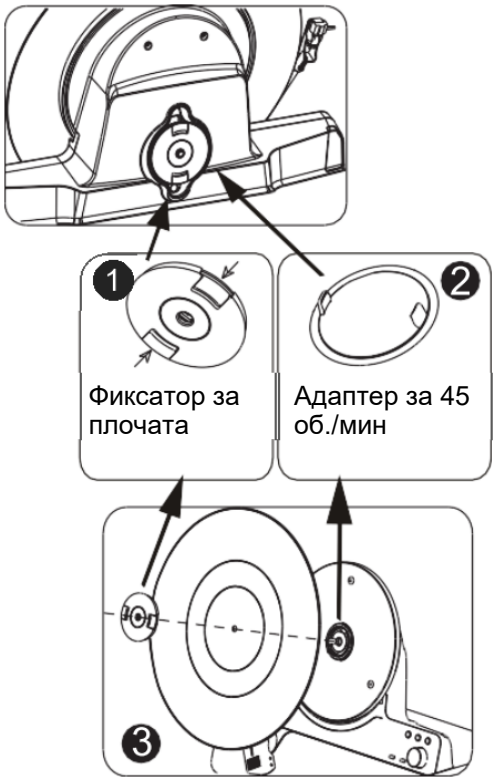

Режим за поточно предаване от винилови плочи

1. По време на възпроизвеждане на винилова плоча в режим VINYL натиснете регулатора POWER/MODE, за да влезете в режим VINYL STREAM. Светлинният индикатор мига в бяло.

2. Включете Bluetooth от настройките на външното Bluetooth устройство.

3. Изчакайте няколко секунди; грамофонът автоматично ще се сдвои с външното Bluetooth устройство.

4. Грамофонът автоматично ще възпроизвежда музиката през външното Bluetooth устройство.

Режим Bluetooth

1. Натиснете регулатора POWER/MODE, за да влезете в режим Bluetooth.

2. Когато светлинният индикатор мига в синьо, устройството е в режим на сдвояване чрез Bluetooth.

3. Включете функцията Bluetooth на телефона, отворете страницата за търсене на Bluetooth устройства и потърсете името за сдвояване „Lenco LSA-071“.

4. Въведете паролата „0000“, ако бъде поискана.

5. Когато уредът се сдвои успешно чрез Bluetooth, светлинният индикатор спира да мига и става бял.

6. Разположете Bluetooth устройствата на разстояние до 10 метра.

7. Възпроизвеждането се управлява от външното устройство.

Режим на аудиоизход

1. По време на възпроизвеждане на винилова плоча използвайте десния/левия аудиокабел, за да свържете аудиоизхода на задния панел на грамофона с друго усилвателно устройство с допълнителни RCA входове.

2. Възпроизвеждането се управлява от грамофона.

3. Силата на звука се регулира от външното устройство.

Смяна на иглата (AT3600L)

При нормална употреба иглата има експлоатационен срок около 300 часа. Препоръчва се иглата да бъде сменена веднага щом забележите промяна в качеството на звука.

СВАЛЯНЕ НА ИГЛАТА ОТ ДОЗАТА

1. Поставете пръстите си върху върха на иглата и натиснете надолу към „A“.

2. Издърпайте иглата в посока „B“.

ЗАБЕЛЕЖКА: Прекомерната сила, приложена към иглата, може да повреди или счупи дозата.

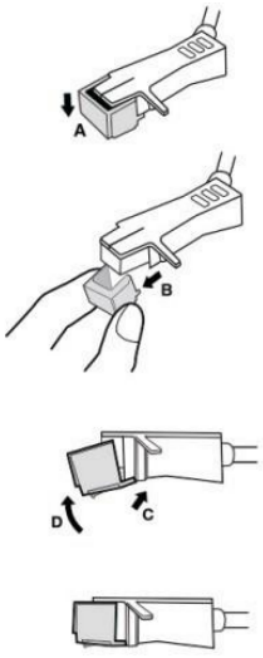

МОНТИРАНЕ НА ИГЛАТА

1. Хванете върха на иглата и вкарайте другия край, като натиснете в посока „C“.

2. Натиснете иглата нагоре в посока „D“, докато се фиксира при върха.

ВНИМАНИЕ:

1. Не сваляйте и не огъвайте върха на иглата.

2. Остри ръбове; не докосвайте иглата, за да избегнете нараняване на ръката.

3. Изключете захранването, преди да смените иглата.

4. Дръжте извън обсега на деца.

Технически характеристики

Входно захранване	100-240 V, 50/60 Hz
Вход за адаптера	DC IN 9 V, 1,5 A
Изходна мощност на високоговорителите	2 × 5 W
Консумирана мощност	13,5 W
Консумирана мощност (в режим на готовност)	0,1 W
Преминаване в режим на готовност	След 15 минути без сигнал
Работна температура	0° до 35°C
Работно положение	Хоризонтално

ЗАХРАНВАЩ АДАПТЕР

Производител: Shenzhen Simsukian Electronics Technology Co., Ltd

Номер на модела: SK01T8-0900150Z

Вход: 100-240 V~50/60 Hz, 0,4 A

Максимален изход: 9 V ⎓ 1,5 A, 13,5 W

ЗАБЕЛЕЖКА:

1. Използвайте само оригинален променливотоков адаптер.
2. Използвайте само захранването, посочено в инструкциите за употреба.

Отстраняване на неизправности

ПРОЯВА	ВЪЗМОЖНА ПРИЧИНА	РЕШЕНИЕ
Уредът не се включва.	Уредът не е свързан към захранването.	Свържете адаптера за постоянно напрежение към жака.
Няма звук от високоговорителите.	Силата на звука е твърде ниска. Входният режим не съответства на източника за възпроизвеждане.	Регулирайте силата на звука. Изберете правилния входен режим.
Шум/изкривяване на изходния звук.	Уредът е твърде близо до телевизор или друго устройство, причиняващо смущения.	Изключете телевизора или другия уред и преместете устройството.
Уредът не реагира.	Причината може да са външни фактори, като ESD (електростатичен разряд).	Разкачете захранващия адаптер и външното аудиоустройство. Свържете отново захранващия адаптер след 1 минута.
ГРАМОФОН		
Влошени звукови характеристики на грамофона.	Иглата на грамофона е износена.	Сменете иглата.
Скоростта на възпроизвеждане е ненормална и има прескачане.	Плочата не е хоризонтална. Плочата остава повдигната в процепа.	Плочата трябва да премине през процепа на шпиндела. Не оставяйте плочата повдигната в процепа.
BLUETOOTH		
Няма звук.	Уредът не е в режим Bluetooth.	Уверете се, че уредът е в режим BT.
	Силата на звука на Вашето устройство и/или на уреда не е увеличена.	Увеличете силата на звука на сдвоеното устройство и/или на уреда.
	Вашето устройство е твърде далеч от уреда или между тях има препятствие.	Приближете BT устройството до уреда. Изключете BT устройството и уреда, след което ги включете.
Не може да се сдвои BT устройството.	Не може да се осъществи сдвояване с Bluetooth устройство.	Уверете се, че устройството е съвместимо с BT, и го сдвоете отново.

Отстраняване на неизправности

Регулиране на мястото на спускане на иглата

За да регулирате мястото, където иглата се спуска върху плочата, следвайте тези стъпки:

Важно:

1. При всяко регулиране на мястото на спускане на иглата трябва да спрете възпроизвеждането на плочата и да върнете рамото върху опората му.

2. Независимо дали иглата се регулира навътре или навън, има само 3 операции за регулиране на мястото ѝ на спускане.

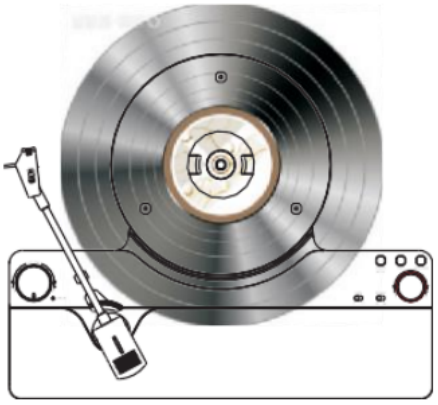



Иглата се спуска извън плочата.

Иглата се спуска върху плочата, но не в началната позиция.

(1) Регулиране на мястото на спускане навътре (към центъра):

▪ Натиснете и задръжте бутона REP за поне 6 секунди.
Иглата ще се премести към центъра на плочата до 1-вата предварително зададена позиция.

▪ Ако е необходимо допълнително регулиране, повторете тази стъпка, за да преминете към следващата предварително зададена позиция (2-ра, 3-та). След всяко продължително натискане и задържане на бутона REP иглата се премества до следващата предварително зададена точка.

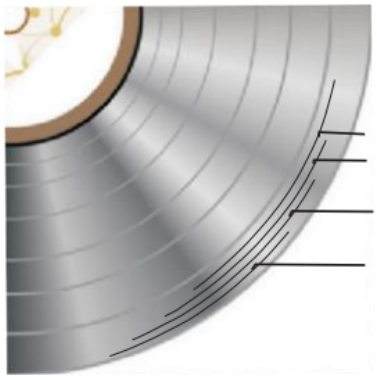

3-то място на спускане

2-ро място на спускане

1-во място на спускане

Начална позиция по подразбиране



1-ва 3-та навътре

REP

1-ва 3-та навън

UP/DOWN

(2) Регулиране на мястото на спускане навън (към ръба):

▪ Натиснете и задръжте бутона UP/DOWN за поне 6 секунди.
Иглата ще се премести към външния ръб на плочата до 2-рата предварително зададена позиция.

▪ Ако е необходимо допълнително регулиране, повторете тази стъпка, за да преминете към следващата предварително зададена позиция (1-ва или началната позиция по подразбиране). След всяко продължително натискане и задържане на бутона UP/DOWN иглата се връща до следващата предварително зададена точка.

(3) Връщане към мястото на спускане по подразбиране:

▪ Натиснете и задръжте бутона START/STOP за поне 6 секунди.
Иглата ще се върне в началната позиция по подразбиране.

Забележка:

Устройството запаметява последното регулирано място на спускане за бъдеща употреба.

Гаранция

Commaxx B.V. предлага сервизно обслужване и гаранция съгласно европейското законодателство, което означава, че при ремонт (както по време на гаранционния срок, така и след него) трябва да се свържете с местния търговец.

Важна забележка:

Не е възможно да изпращате продукти, нуждаещи се от ремонт, директно до Commaxx B.V.

Важна забележка:

Ако този уред бъде отворен или в него бъде извършена намеса по какъвто и да е начин от неоторизиран сервизен център, гаранцията отпада.

Това устройство не е подходящо за професионална употреба. При професионална употреба всички гаранционни задължения на производителя отпадат.

Отказ от отговорност

Редовно се правят актуализации на фърмуера и/или хардуерните компоненти. Поради това някои от инструкциите, техническите характеристики и изображенията в тази документация може леко да се различават от Вашата конкретна ситуация. Всички елементи, описани в това ръководство, са само с илюстративна цел и може да не се отнасят за Вашата конкретна ситуация. От описанието в това ръководство не могат да произтичат законови права или претенции.

Изхвърляне на старото устройство

Този символ показва, че съответният електрически продукт или батерия не трябва да се изхвърля като обикновен битов отпадък в Европа. За да осигурите правилното третиране на отпадъците от продукта и батерията, изхвърляйте ги съгласно приложимите местни законови изисквания за изхвърляне на електрическо оборудване или батерии. Така ще помогнете за опазването на природните ресурси и подобряването на стандартите за защита на околната среда при третирането и изхвърлянето на електрически отпадъци (Директива относно отпадъците от електрическо и електронно оборудване).



ДЕКЛАРАЦИЯ ЗА СЪОТВЕТСТВИЕ

С настоящото Commaxx декларира, че радиосъоръжението от тип [Lenco LSA-071] съответства на Директива 2014/53/ЕС. Пълният текст на ЕС декларацията за съответствие е достъпен на следния интернет адрес:

https://doc.nedis.com/en-us/LSA071SI

Декларация за съответствие и ръководство на български език може да намерите на страницата на модела на www.mediatrade-bg.com

Тип РЧ	Честотен диапазон (MHz)	Мощност (dBm)
Bluetooth	2402-2480	<6

Сервизно обслужване

ГАРАНЦИОННИ УСЛОВИЯ

Пазете документа за покупка за целия гаранционен срок, тъй като е необходим за всички гаранционни претенции. По време на гаранционния срок дефектните артикули ще бъдат поправени, заменени с нови или покупната стойност възстановена за сметка на производителя. Работата, извършена по гаранцията не започва нов гаранционен срок, единствено удължава текущия с времето, необходимо за поправка или замяна. Производителят си запазва правото да анулира всички гаранционни претенции за повреди или дефекти поради неправилна употреба, злоупотреба или външно въздействие (падане, удар, проникване вода, прах, замърсяване или счупване). Износващи се части (напр. Акумулаторни батерии) са изключени от гаранцията. При получаване на рекламационни стоки, "Медиа Трейд" ЕООД си запазва правото да избира между подмяна, ремонт или възстановяване на покупната стойност от документа за покупка.

Wiebachstraat 37, 6466NG, Kerkrade, The Netherlands
tel.: +31 85 808 1448, e-mail: info@commaxxgroup.com, internet: www.commaxxgroup.com

ЕС ДЕКЛАРАЦИЯ ЗА СЪОТВЕТСТВИЕ

CE

(В съответствие с EN ISO/IEC 17050-1)

DoC nr: 2026-00066 (Ver.: 1)

Ние Commaxx, като производител, декларираме, че тази Декларация за съответствие се издава под наша лична отговорност и принадлежи към следните продукти

на марката: **Lenco**

Номер на артикула	**Име на артикула**
LSA-071SI	Lenco Fully automatic vertical record player with built-in speakers and Bluetooth Silver

ПОСОЧЕНИТЕ В НАСТОЯЩАТА ДЕКЛАРАЦИЯ ПРОДУКТИ СА В СЪОТВЕТСТВИЕ СЪС:

Директива / Регламент	**(Хармонизиран) стандарт**
(ErP) (EU) 2023/826	EN 50564:2011
(EuP / ErP) 2009/125/EC	(EU) 2019/1782
(RED) 2014/53/EU	EN 55032:2015 + A11:2020 + A1:2020 EN 55035:2017 + A11:2020 EN 61000-3-3:2013 + A1:2019 + A2:2021 EN IEC 61000-3-2:2019 + A1:2021 EN IEC 62311:2020 EN IEC 62368-1:2020 + A11:2020 ETSI EN 300 328:V2.2.2 ETSI EN 301 489-1:V2.2.3 ETSI EN 301 489-17:V3.2.4
(ROHS) 2011/65/EU + (EU)2015/863	IEC 62321

ПОДПИСАНО ЗА И ОТ ИМЕТО НА:

Място и дата на издаване: **Kerkrade, 2026-02-20**

Име, длъжност : **Peter Bruls**, Compliance & Quality manager

Име на дружеството : **Commaxx**

Подпис:

Commaxx B.V.
Wiebachstraat 37, 6466 NG Kerkrade, The Netherlands
NL855396763B01
www.commaxxgroup.com
+31 85 808 1448
info@commaxxgroup.com