Ръководство за употреба
Активни високоговорители S350DB

Важни инструкции за безопасност

• Моля, прочетете внимателно ръководството. Запазете го на безопасно място за бъдещи справки.
• Използвайте само аксесоари, одобрени от производителя.
• Поставете правилно устройството, като следвате инструкциите в секцията за свързване на устройството.
• Препоръчваме да използвате продукта при температура на околната среда в рамките на 0-35°C. Препоръчва се продуктът да се транспортира и съхранява в среда с температура 0-35°C.
• За да намалите риска от пожар и токов удар, не излагайте продукта на дъжд или влага.
• Не използвайте този продукт близо до вода. Не потапяйте продукта в течност и не го излагайте на капки или пръски.
• Не поставяйте и не използвайте този продукт близо до източници на топлина (напр. радиатор, нагревател, печка или други устройства, генериращи топлина).
• Не поставяйте върху продукта съд пълен с течности, като например вази или до открит огън, като например свещи.
• Не блокирайте вентилационните отвори. Не поставяйте предмети във вентилационните отвори или вдлъбнатините. Може да предизвикате пожар или токов удар.
• Запазете достатъчно пространство около продукта, за да поддържате добра вентилация (препоръчват се минимум 5 см).
• Не прилагайте прекомерна сила, за да вкарате щепсел в гнездото. Преди свързване проверете за запушване на жака и дали щепселът съвпада с него и е ориентиран в правилната посока.
• Съхранявайте предоставените аксесоари и части (като винтове) далече от деца, за да предотвратите поглъщането им погрешка.
• Не отваряйте и не сваляйте сами корпуса. Това може да Ви изложи на опасно напрежение или други опасни рискове. Независимо от причината за повреда (например повреден проводник или щепсел, излагане на течност или попадане на чужди предмети, излагане на дъжд или влага, неработещ или изхвърлен продукт и др.), ремонтът трябва да се извърши незабавно от квалифициран сервизен работник.
• Преди да почистите продукта със суха кърпа, винаги изключвайте продукта и първо извадете щепсела.
• Никога не използвайте силна киселина, алкали, бензин, алкохол или други химични разтворители, за да почиствате повърхността на продукта. Използвайте само неутрален разтворител или чиста вода за почистване.



Прекомерно силната музика може да доведе до загуба на спуха. Моля, поддържайте силата на звука в безопасен обхват.



Правилно изхвърляне на този продукт. Тази маркировка показва, че този продукт не трябва да се изхвърля заедно с други битови отпадъци. За да предотвратите възможни вреди за околната среда или човешкото здраве от неконтролирано изхвърляне на отпадъци, рециклирайте ги отговорно, за да насърчите устойчивото повторно използване на материалните ресурси. За да върнете използваното устройство, използвайте системите за връщане и събиране или се свържете с търговеца на дребно, където е закупен продуктът. От там могат да вземат този продукт за безопасно за околната среда рециклиране.


Използвайте само количката, стойката, статива, конзолата или масата, посочени от производителя, или продавани с апарата. Когато се използва количка, внимавайте при преместване на комбинацията количка/апарат, за да избегнете наранявания при падане.

Предупреждение за включване:
1. Поставете уреда близо до електрическия контакт.
2. Преди употреба проверете дали работното напрежение е същото като местното захранване. Правилното работно напрежение може да се намери на табелката на уреда.
3. За безопасност, изключвайте продукта по време на гръмотевични бури или когато не го използвате за продължително време.
4. Моля, поддържайте добра вентилация в зоната на използване и внимавайте.
5. Табелката с името на продукта и предупредителните етикети за безопасност са върху корпуса или долната част на продукта или захранващия адаптер.


Този символ има за цел да предупреди потребителя за наличието на неизолирано опасно напрежение в корпуса на продукта, което може да бъде достатъчно голямо, за да представлява риск от токов удар за хора.


Този символ предупреждава потребителя да не разглобява корпуса на продукта и че в него няма заменяема част. Предоставяйте продукта за ремонт на оторизиран сервизен център.


Този символ показва, че продуктът е предназначен само за вътрешна употреба.


Този символ показва, че продуктът е електрическо устройство от клас CLASS II или уред с двойна изолация, без нужда от заземяване. Входящият порт MAINS служи като прекъсвателно устройство, а прекъсвателят следва да бъде достъпен и готов за употреба.

За безжичен продукт:
1. Безжичният продукт може да генерира късовълнови радиочестоти и да възпрепятства нормалнотоизползване на други електронни устройства или медицинско оборудване.
2. Изключете продукта, когато употребата му не е разрешена. Не използвайте продукта в медицински помещения, самолети, бензиностанции, в близост до автоматични порти, автоматична пожароизвестителна система или други автоматизирани устройства.
3. Не използвайте продукта в близост до пейсмейкър в обхват от 20 см. Радиочестотите могат да повлияят на нормалната работа на пейсмейкъра или други медицински устройства.

Съдържание на кутията:



Управление

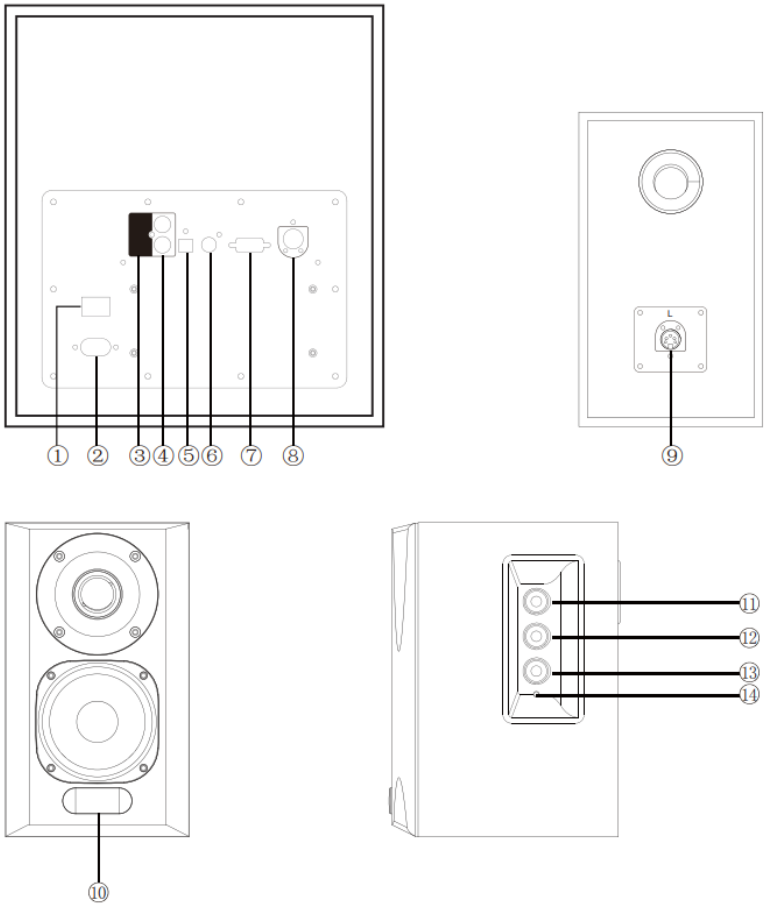

1. Превключвател на захранването
2. Конектор на захранващия кабел
3. PC вход
4. Вход AUX
5. Вход за оптичен кабел
6. Коаксиален вход
7. Свързване към сателитна тонколона (Дясна)
8. Свързване към сателитна тонколона (Лява)
9. Свързване към субуфер
10. Екран за изобразяване
11. Копче за сила на звука на високите тонове
12. Копче за промяна на звука на баса
13. Копче за избор на главен звук / избор на вход
Натиснете, за да се придвижвате между аудио входове: PC-> AUX-> Оптични-> Коаксиални-> Bluetooth.
Натиснете и задръжте, за да активирате и деактивирате функцията за режим на готовност
14. Индикатор за мощност

Дистанционно управление

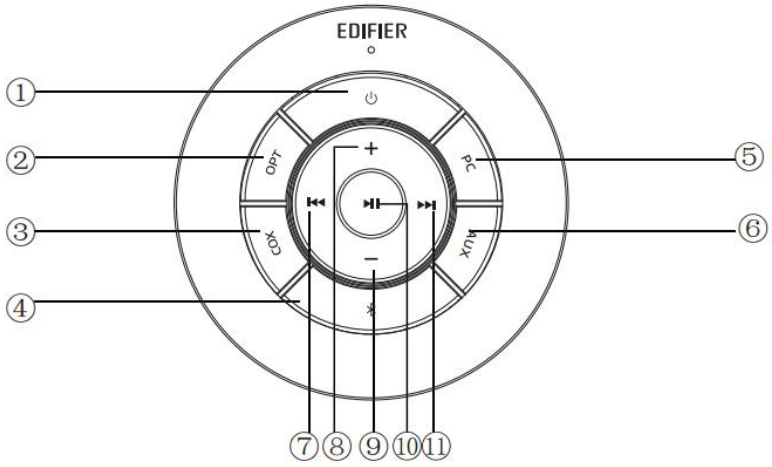

1. ВКЛЮЧЕНО/ИЗКЛЮЧЕНО (ON/OFF)
2. Вход за оптичен кабел
3. Коаксиален вход
4. Въвеждане от блутут
5. PC вход
6. Вход AUX
7. Предишна песен
8. Увеличаване на звука
9. Намаляване на звука
10. Възпроизвеждане/пауза
11. Следваща песен

Монтаж и подмяна на батерията на контролера: Както е показано на илюстрацията, моля поставете монетата в шлица и завъртете в посока обратна на часовниковата стрелка до позицията “ ○”, за да отворите капака на батерията, след което поставете батерията от типа CR2025 и завъртете в посока на часовниковата стрелка до позиция “ ●”, за да затворите капака.

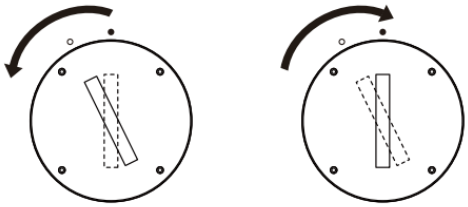

ВНИМАНИЕ!
1. Не поглъщайте батерията; опасност от химическо изгаряне.
2. Продуктът включва батерия тип „копче“. Поглъщането на тази батерия може да доведе до нараняване или смърт. Не поставяйте новата или старата батерия там, където деца могат да стигнат до нея.
3. Не използвайте продукта, ако капакът на батерията липсва или не е затворен, съхранявайте устройството за дистанционно управление недостъпно за деца.
4. Моля, незабавно отидете в болницата, ако батерията бъде погълната.
Забележка:
1. Не поставяйте дистанционното управление на места, които са горещи и влажни.
2. Не зареждайте батериите.
3. Извадете батериите, когато не използвате уреда за продължителен период от време.
4. Батерията не трябва да се излага на силна топлина, като пряка слънчева светлина, огън и т.н.

5. Съществува опасност от експлозия, ако батерията е поставена неправилно. Сменете батерията само с батерия от същия или еквивалентен вид.

Точки за свързване

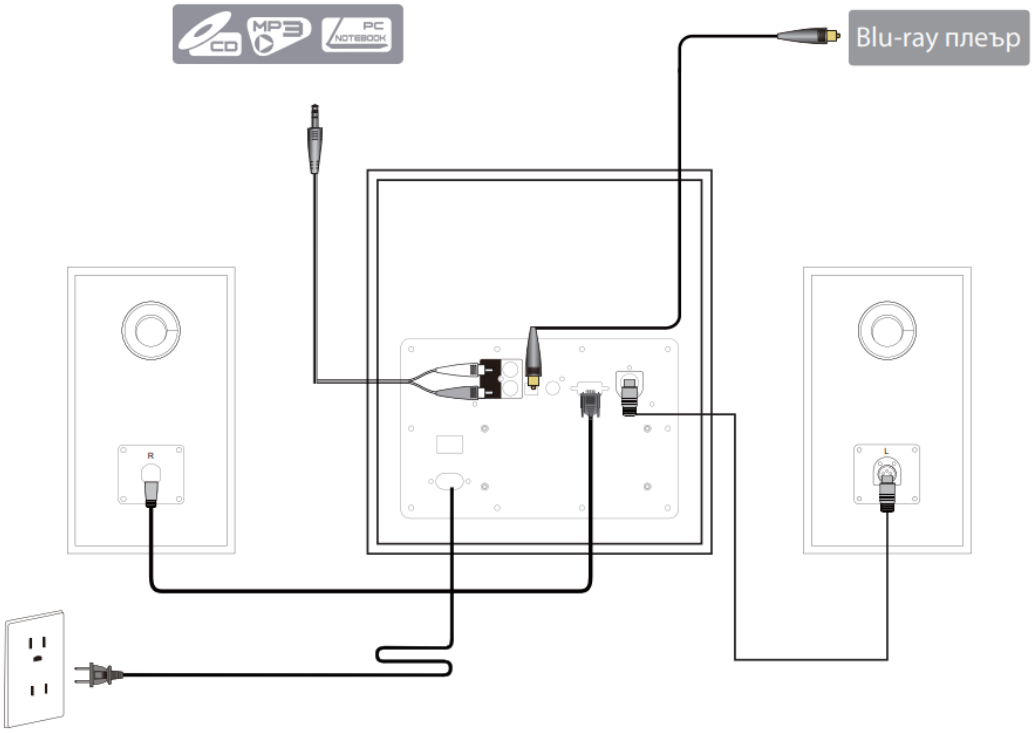

Оптичен и коаксиален вход

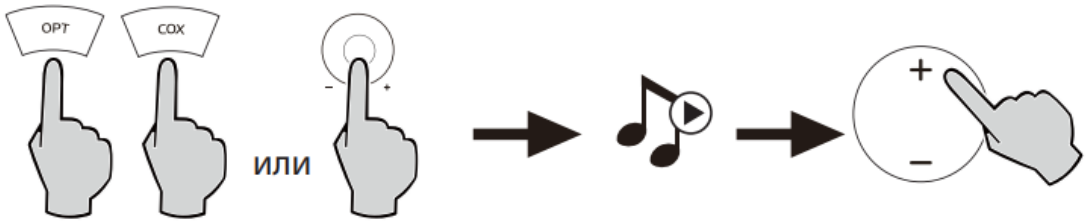

1. Натиснете копчето за управление на силата на звука върху активната сателитна тонколона или натиснете бутона „OPT/COX“ на дистанционното управление, за да изберете въвеждане от оптичен/коаксиален кабел.
2. Използване на оптичен или коаксиален кабел (оптичен кабел е включен в доставката), за да свържете източници на звук към Вашата тонколона.
3. Възпроизвеждане от Вашето устройство и съответно регулиране на силата на звука.
Забележка: В режими за оптични и коаксиални кабели, може да се декодира само PCM сигнал с 44,1 KHz/48 KHz.

Вход PC/AUX

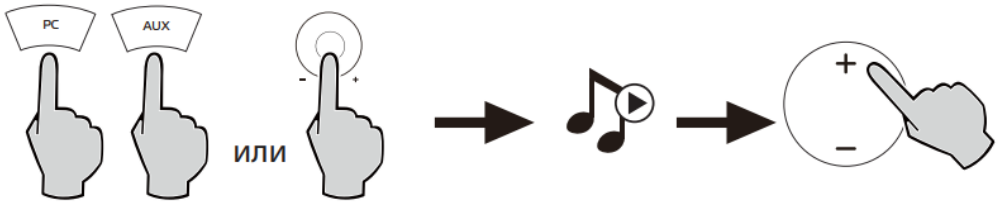

1. Натиснете копчето за управление на силата на звука върху активната сателитна тонколона или натиснете бутона „PC/AUX“ на дистанционното управление, за да изберете вход от PC/AUX.

2. Използвайте включения в комплекта аудио кабел, за да свържете аудио източници (мобилни телефони, таблети и т.н.) към Вашата тонколона.
3. Възпроизвеждане от Вашето устройство и съответно регулиране на силата на звука.

Връзка с блутут



Сдвояване
1. Включете тонколона и преминете в режим на блутут като натиснете бутона блутут на дистанционното управление или натиснете основното копче за управление силата на звука върху активната тонколона, докато се появи иконата за блутут.
2. Отидете на раздела за настройка на изходните Ви устройства (мобилни телефони, таблети и т.н.) и потърсете намиращи се в близост блутут устройства. В списъка ще намерите „EDIFIER S350DB“.
3. Сдвоете Вашето устройство с „EDIFIER S350DB“.
4. Възпроизведете аудио записи в устройството си и настройте силата на звука до желаното ниво.
5. За да изключите Bluetooth, натиснете и задръжте бутона Bluetooth на дистанционното управление.
Забележка:
1. Bluetooth на продукта може да се търси и да се свързва само, когато тонколоната е ВКЛЮЧЕНА и превключена на вход за Bluetooth. Когато тонколоната се превключи към други аудио входове, Bluetooth връзката ще бъде прекъсната. Когато првключите в режим за блутут, тонколоната ще се опита да се свърже с последното свързано блутут устройство-източник.
2. Свързаността и съвместимостта с блутут могат да бъдат различни между различните устройства - източници, в зависимост от софтуерните версии на изходните устройства.
3. За да се насладите на пълните блутут функции на този продукт, моля, уверете се, че Вашето мобилно устройство поддържа профилите A2DP и AVRCP.
4. ПИН кодът за връзка е: „0000“, ако е необходимо.
5. Вграденият декодер Qualcomm® aptX™ в продукта Ви помага да постигнете по-добро качество на звука при безжична връзка, затова използвайте устройството, поддържащо Qualcomm® aptX™ като източник на звук.

Спецификации
Изходна мощност: Дясна/Лява (R/L) (високи): 15W+15W Дясна/Лява (R/L) (средни и баси): 25W + 25W SW: 70W Ниво на шума: ≤25dB(A)
Честотен обхват: SW: 40Hz~160Hz Д/Л (R/L): 160Hz~20KHz
Аудио входове: Компютър (PC) / спомагателен / оптично / коаксиален / Bluetooth
Честотен обхват: 2,402 GHz ~ 2,480 GHz RF
Изходна мощност: ≤20 dBm（EIRP) Няма ограничения за употреба.
Забележка: номиналната честота на тестване е следната: тестът с високи честоти е 10 KHz, средният диапазон и бас тестът са 500 Hz, бас тестът е 80 Hz.

Отстраняване на проблеми

Проблем	Решение
Няма звук	• Проверете дали индикаторът за захранването е за Включено „ON“
	• Опитайте се да увеличите силата на звука, като използвате или основното копче за управление на силата на звука или дистанционното управление.
	• Уверете се, че аудио кабелите са здраво свързани и въ веждането върху тонколоните е настроено правилно.
	• Проверете дали има сигнал от аудио източник на изхода.
Няма връзка посредством блутут	• Уверете се, че тонколоната е включена за възпроизвеждане от блутут, в друг режим за звуково възпроизвеждане, блутут няма да може да се сдвои или свърже. Изключете от всякакво блутут устройство, като натиснете и задържите копчето за избор на силата на звука в режим на блутут, след това опитайте отново.
	• Ефективният обхват на предаване с блутут е 10 метра. Моля, уверете се, че извършваното действие е в рамките на обхвата.
	• Опитайте друго устройство с блутут за връзка.
Не се включва S350DB	• Проверете дали сте включени към електрическата мрежа, ако контактът е включен.

ГАРАНЦИОННИ УСЛОВИЯ

Пазете документа за покупка за целия гаранционен срок, тъй като е необходим за всички гаранционни претенции. По време на гаранционния срок дефектните артикули ще бъдат кредитирани, поправени или сменени за сметка на производителя. Работата, извършена по гаранцията не започва нов гаранционен срок, единствено удължава текущия с времето, необходимо за поправка или замяна. Производителят си запазва правото да анулира всички гаранционни претенции за повреди или дефекти поради неправилна употреба, злоупотреба или външно въздействие (падане, удар, проникване вода, прах, замърсяване или счупване). Износващи се части (напр. Акумулаторни батерии) са изключени от гаранцията. При получаване на рекламационни стоки, ‘‘Медиа Трейд‘‘ ЕООД си запазва правото да избира между подмяна, ремонт или издаване на кредитно известие. Сумата на кредитното винаги ще се изчислява въз основа на покупната стойност на дефектните продукти.

Дефектни продукти се подават за рекламация при продавача или се изпращат в **пълна комплектовка** с **копие** от платежния документ на адрес:
Гр. София, бул. Иван Гешов 2Е, Бизнес Център Сердика, сграда 3, офис 212.
Телефон за връзка: 02/920 30 75