Караоке високоговорител с USB/SD/TF възпроизвеждане
Trevi XF 4400 DJ



Ръководство на потребителя

Важни мерки за безопасност



ВНИМАНИЕ!

ОПАСНОСТ ОТ ЕЛЕКТРИЧЕСКИ УДАР! НЕ ИЗЛАГАЙТЕ НА ДЪЖД ИЛИ ВЛАГА!



ПРЕДУПРЕЖДЕНИЕ: НЕ ОТВАРЯЙТЕ УСТРОЙСТВОТО. ВЪТРЕ НЕ СЕ НАМИРАТ НИТО УПРАВЛЕНИЕ, НИТО РЕЗЕРВНИ ЧАСТИ, КОИТО ЩЕ СЕ ИЗПОЛЗВАТ ОТ ПОТРЕБИТЕЛЯ. ОБЪРНЕТЕ СЕ КЪМ ОТОРИЗИРАН СЕРВИЗ ЗА СЕРВИЗНИ ОПЕРАЦИИ.

БЕЛЕЖКИ ЗА УПОТРЕБА

Това е прецизен електронен уред; избягвайте да го използвате в следните случаи:

• Слушането на висока сила на звука за дълго време може да увреди слуха ви.

• Не доближавайте ухото до високоговорителя по време на стъпково настройване и регулиране на силата на звука и по-специално дръжте силата на звука ниска при включване на говорителя.

• В близост до силни източници на топлина, като например централно отопление или печки.

• На много влажни места, като бани, басейни и др.

• На много запрашени места.

• На места, подложени на силни вибрации.

• Поставете уреда така, че винаги да има достатъчно място за свободна циркулация на въздуха (поне 5 см).

• Не блокирайте отворите за въздух.

• Ако в уреда попадне течност, незабавно го изключете от контакта и го занесете в най-близкия оторизиран сервизен център.

• Преди да включите уреда, винаги проверявайте дали захранващият кабел и свързващият кабел са правилно включени.

• Уредът не трябва да бъде излаган на капеща или пръскаща вода. Върху него не трябва да се поставят предмети, пълни с течност, като например вази.

• Не поставяйте източници на открит пламък, като например запалени свещи.

• Запазете това ръководство.



За да избегнете евентуално увреждане на слуха, ограничете времето за слушане с висока сила на звука.

ГРИЖИ И ПОДДРЪЖКА

Използвайте леко влажна мека кърпа за почистване. Не използвайте разтворители и абразивни вещества.

ВАЖНО

Това устройство е предназначено за домашна употреба (не за професионални или търговски цели). Уредът е внимателно конструиран, за да осигури дълготрайна перфектна работа. Въпреки това, ако възникнат някакви проблеми, моля, свържете се с вашия местен оторизиран сервизен център на TREVI.

TREVI следва политика на непрекъснати изследвания и разработки. Поради това продуктите може да имат различни характеристики от описаните.

ЗАДЕН ПАНЕЛ

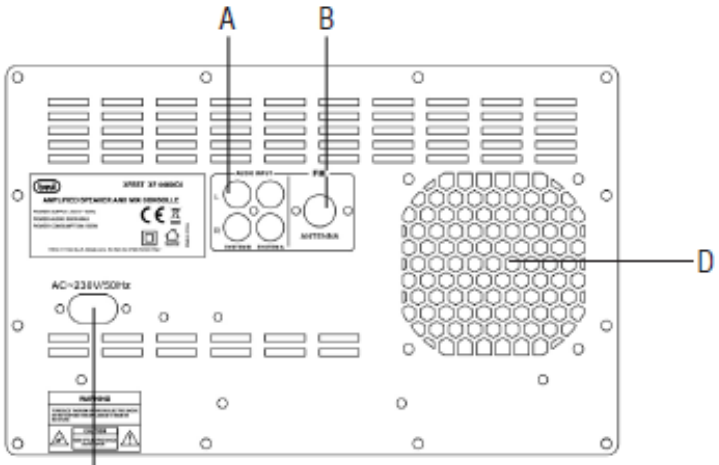

A. AUX вход източника A/B
B. Вход за антена
C. Захранващ вход
D. Охлаждащ вентилатор

ПОГЛЕД ОТГОРЕ НА ГОВОРИТЕЛЯ

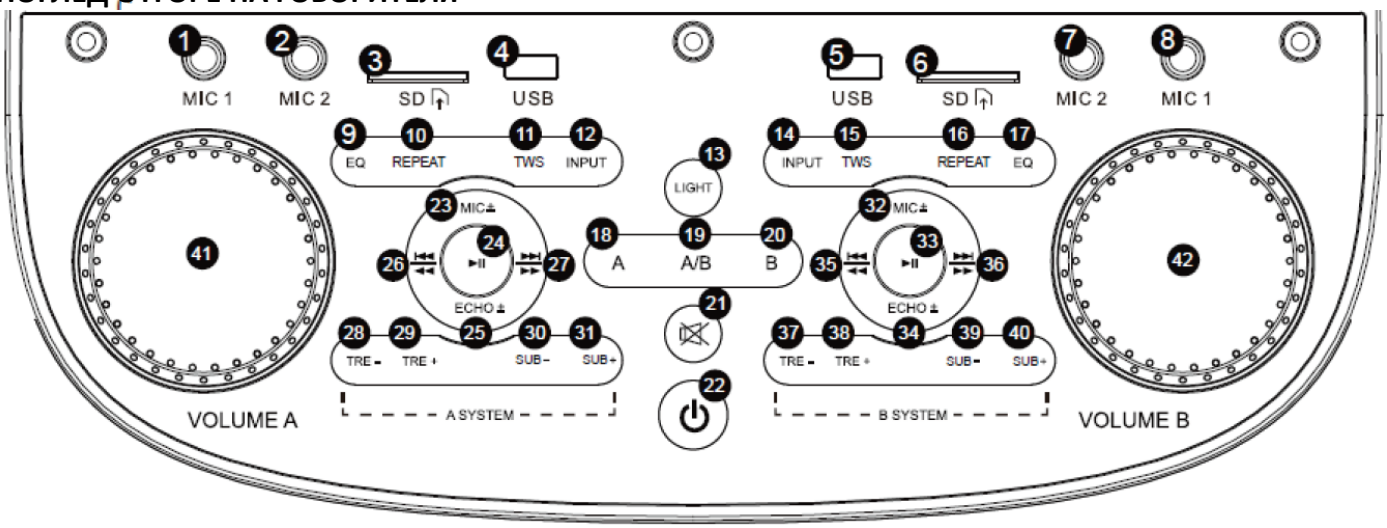

1.Система А Вход Микрофон 1
2.Система А Вход Микрофон 2
3.Система А слот за SD карта
4.Система А слот за USB
5.Система В слот за USB
6.Система В слот за SD карта
7.Система В Вход Микрофон 2
8.Система В Вход Микрофон 1
9.Система А еквалайзъри
10.Система А Повтори текуща/всички песни
11.Система А бутон TWS, натиснете за TWS режим
12.Система А бутон Вход за избор на вход
13.Бутон Осветление, кратко натискане избира режим. Натискане със задържане вкл/изкл осветлението.
14.Система В бутон Вход за избор на вход
15.Система В Осветление, кратко натискане избира режим. Вкл/изкл със задържане натиснат.
31.Система А Увеличи баси
32.Система В Регулиране сила на микрофон
33.Система В Бутон ⏯ свири/пауза

16.Система В Повтори текуща/всички песни
17.Система В Еквалайзър
18.Система А бутон за слушане на Система А
19. Натиснете A/B, за да получите ефект на реверберация и да се насладите на музика от двете страни
20. Система В бутон за слушане на Система В
21. Заглушаване на звука
22. Бутон Вкл/изкл
23.Система А Регулиране звук на микрофона
24.Система А Бутон ⏯ свири/пауза
25.Система А Настройка на Exo
26. Система А Бутон ⏮/◀◀ кратко пуска предишна песен/задържане превърта текуща
27.Система А Бутон ⏭/▶▶ кратко пуска следваща песен/задържане превърта текуща
28.Система А Намали високи
29. Система А Увеличи високи
30. Систетма А Намали баси
37.Система В Намаляване високи
38.Система В Усилване високи
39.Система В Намаляване Баси

34.Система В Настройка ехо
35.Система В Бутон ⏮/◀◀ кратко пуска предишна песен/задържане превърта текуща
36.Система В Бутон ⏭/▶▶кратко пуска следваща песен/задържане превърта текуща
40.Система В Увеличаване баси
41.Система А Регулиране сила на звука
42.Система В Регулиране сила на звука

ДИСТАНЦИОННО УПРАВЛЕНИЕ

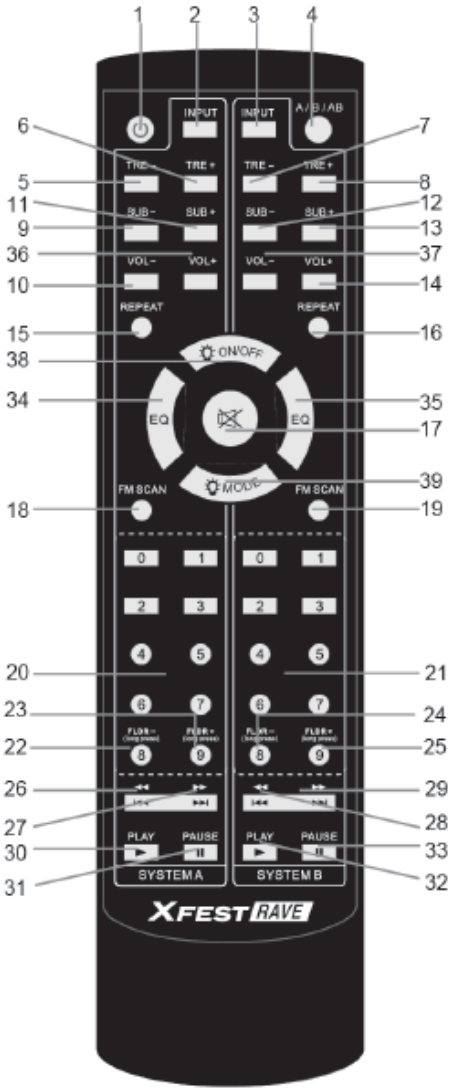

1. ⏻ бутон за готовност вкл/изкл.
2. Система А Бутон INPUT, кратко натискане за избор на функция.
3. Система В Бутон INPUT, кратко натискане за избор на функция.
4. Натиснете бутон А, за да слушате музика от система А.
Натиснете бутон В, за да слушате музика от система В.
Натиснете А/В, за да получите ефект на реверберация и да се насладите на музика от двете страни.
5. Система А Бутон за намаляване на високите честоти.
6. Система А Бутон за увеличаване на високите честоти.
7. Система В Бутон за намаляване на високите честоти.
8. Система В Бутон за увеличаване на високите честоти.
9. Система А Бутон за намаляване на субуфера на системата.
10. Система А Намаляване на силата на звука на системата.
11. Система А Бутон за увеличаване на субуфера на системата.
12. Система В Бутон за намаляване на субуфера на системата.
13. Система В Бутон за увеличаване на субуфера на системата.
14. Система В Увеличаване на силата на звука на системата.
15. Система А Бутон за повторение на системата.
16. Система В Бутон за повторение на системата.
17. Изключване на звука.
18. Система А Бутон FM SCAN.
19. Система В Бутон FM SCAN.
20. Система А Номер 0-9 А Избор на песен от USB/SD карта.
21. Система В Номер 0-9 В Избор на песен от USB/SD карта.
22. Система А продължително натискане за предишна папка.
23. Система А продължително натискане за следваща папка.
24. Система В продължително натискане за предишна папка.
25. Система В продължително натискане за следваща папка.
26. Система А Бутон за предишна песен/продължително натискане за превъртане назад.
27. Система А Следваща песен/ продължително натискане на клавиша за бързо превъртане напред.
28. Система В Предишна песен/ продължително натискане на клавиша за бързо превъртане назад.
29. Система В Следваща песен/ продължително натискане на клавиша за бързо превъртане напред.
30. Система А ►, Възпроизвеждане.
31. А Система II, Пауза.
32. В Система ►, Възпроизвеждане.
33. В Система II, Пауза.
34. А Бутон за системен еквалайзер.
35. В Бутон за системен еквалайзер.
36. А Увеличаване на силата на звука на системата.
37. В Намаляване на силата на звука на системата.
38. Включване/изключване на осветлението.
39. РЕЖИМ НА Осветлението.

ПОСТАВЯНЕ НА БАТЕРИИТЕ

- Отстранете капака на отделението за батерии от дистанционното управление;
- Поставете 2 батерии размер AAA в отделението;
- Диаграмата в отделението за батерии показва правилния начин за поставяне на батериите

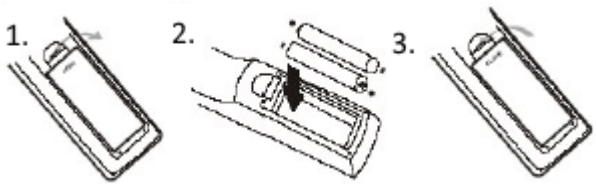

ЗАХРАНВАНЕ

Този уред работи със захранване 230 V ~ 50 Hz.

За да включите уреда, включете захранващия кабел в електрически контакт. Не свързвайте уреда към контакти с напрежение, различно от посоченото.

ОСНОВНИ ФУНКЦИИ

ВКЛЮЧВАНЕ/ИЗКЛЮЧВАНЕ

1. За да включите устройството, натиснете ⏻ бутона за включване/изключване (22) на устройството;
2. За да изключите устройството, натиснете ⏻ бутона за включване/изключване (22) на устройството.

ИЗБОР НА СИСТЕМА A/СИСТЕМА B

Система A и система B имат едни и същи функции.

Натиснете бутона A (18), за да активирате и управлявате система A; натиснете бутона B (20), за да активирате и управлявате система B. Натиснете бутона A/B (19), за да получите ефекта на реверберация и да се насладите на музика и от двете системи.

КОНТРОЛИРАНЕ НА СИЛАТА НА ЗВУКА

В зависимост от използвания канал, завъртете съответното копче за СИЛА НА ЗВУКА (41/42) на устройството или използвайте бутоните (10/36) и (14/37) на дистанционното управление.

ЕКВАЛАЙЗЪР

Това устройство има система от предварително зададени аудио еквилайзъри, които са активирани във функциите Безжична връзка, USB и SD карта:

Натиснете бутона EQ (9/17) на устройството няколко пъти, за да изберете един от 5-те налични аудио еквалайзера, който най-добре отговаря на текущото възпроизвеждане на звук.

НАСТРОЙВАНЕ НА ВИСОКИ И НИСКИ ТОНОВЕ

Натиснете бутоните TRE+ (29/38) и TRE- (28/37), за да регулирате високите тонове.

Натиснете бутоните SUB+ (31/40) и SUB- (30/39), за да регулирате басовите тонове.

ЕХО ЕФЕКТ НА МИКРОФОНА

Използвайте директните бутони ECHO-/+ (25/34) на устройството, за да увеличите или намалите ехо ефекта на микрофона.

ДИСКО-СВЕТЛИННИ ЕФЕКТИ

Устройството е оборудвано с LED светлини (Disco-Light), които създават светлинен ефект. Натиснете бутона LIGHT (13) на устройството няколко пъти, за да изберете желания светлинен ефект; задръжте го натиснат за няколко секунди, за да изключите осветлението напълно

FM РАДИО

ЗА A СИСТЕМА И B СИСТЕМА

1. Включете устройството и изберете канала, който искате да използвате;
2. Натиснете бутона INPUT (12/14) на устройството няколко пъти и изберете функцията радио (индикацията за честотата ще се появи на дисплея);

3. Натиснете и задръжте бутона ⏯ (24/33) на устройството или бутона FM SCAN (18/19) на дистанционното управление за известно временяколко секунди, за да стартира автоматичното търсене и запаметяване на станции (радиото започва автоматично търсене на радиостанции и автоматично ги запазва в паметта).
Броят на запаметените станции зависи от радиосигнала във вашия район.
4. След като сканирането приключи, използвайте бутоните ⏮/◀◀ (26/35) и ⏭/▶▶ (27/36) на устройството или бутоните ⏮/◀◀ (26/28) и ⏭/▶▶ (27/29) на дистанционното управление, за да се придвижвате между запаметените предварително зададени станции.

Забележки:
FM приемането е силно зависимо от местоположението на устройството.
Близостта на телевизори, неонови лампи или други домакински уреди може да причини смущения в приемането на радиопрограми, като в този случай преместете устройството на друго място.

БЕЗЖИЧНА ФУНКЦИЯ
ЗА А СИСТЕМА И В СИСТЕМА
1. Включете устройството и изберете канала, който искате да използвате;
2. Натиснете бутона INPUT (12/14) на устройството и изберете функцията Wireless; на дисплея ще се появи „Blue“ и системата автоматично ще влезе в режим на сдвояване;
3. Активирайте функцията за безжична връзка на външното устройство, което ще бъде сдвоено;
4. Стартирайте търсенето на устройства. След като сте готови, изберете устройството „XF 4400 DJ A“, ако използвате канал A, или „XF 4400 DJ B“, ако използвате канал B;
5. Въведете паролата „0000“, ако бъдете подканени;
6. Стартирайте възпроизвеждането от сдвоеното външно устройство;
7. Натиснете бутона ⏯ (24/33) на устройството, за да поставите възпроизвеждането на пауза; натиснете го отново, за да възобновите нормалното възпроизвеждане;
8. Използвайте бутоните ⏮/◀◀ (26/35) / ⏭/▶▶ (27/36), за да изберете песни.

ФУНКЦИЯ TWS
В безжичен режим натиснете бутона TWS (11/15) на контролния панел, за да активирате функцията TWS. Тази функция може да свърже един високоговорител 4400DJ с друг от същия модел, който също е в режим TWS, за да получите ефекта на стерео през двата високоговорителя и да възпроизвеждате музика през безжичния канал.
TWS може да се използва само с безжична функция и няма да работи, ако високоговорителят е в режим AUX или USB/SD. В безжичен режим, за да се изгради TWS връзка, канал A и канал B трябва да са с едно и също име за безжично търсене, в противен случай свързването им няма да се осъществи.

ВЪЗПРОИЗВЕЖДАНЕ НА USB ВХОД
ЗА СИСТЕМА А И В
1. Включете устройството и изберете канала, който искате да използвате;
2. Поставете USB памет в съответния вход за канал A (4) или канал B (5);
3. Възпроизвеждането ще започне автоматично; ако не, натиснете бутон ⏯ (24/33);
4. Натиснете бутон ⏯ (24/33) на устройството, за да поставите възпроизвеждането на пауза, натиснете го отново, за да възобновите нормалното възпроизвеждане;
5. Използвайте бутоните ⏮/◀◀ (26/35) / ⏭/▶▶ (27/36), за да изберете песни за възпроизвеждане. Можете също така директно да въведете номера на песента, която ще се възпроизвежда, като използвате цифровата клавиатура (20/21) на дистанционното управление.
6. Натиснете бутона REPEAT (10/16) на устройството веднъж. На дисплея ще се появи „ONE“, за да възпроизвеждате непрекъснато една и съща песен; натиснете го втори път. На дисплея ще се появи „ALL“, за да възпроизвеждате непрекъснато всички песни в папката или USB устройството
7. Използвайте бутоните (22/23 и 24/25) на дистанционното управление, за да изберете любимата си папка за възпроизвеждане.

ВЪЗПРОИЗВЕЖДАНЕ НА SD КАРТА
ЗА А СИСТЕМА И В СИСТЕМА

Вижте предишния параграф „Възпроизвеждане от USB входове“; командите и функциите са същите, както са описани по-горе.

Забележка:
Плейърът може да не поддържа някои USB устройства поради несъвместимост на някои процесори.

За да избегнете вредни смущения, винаги свързвайте USB устройства директно към устройството, не използвайте удължители.
От компютъра форматирайте USB паметите във FAT (16 или 32).

AUX-IN
ЗА А И В КАНАЛ
1. Свържете всяко устройство с аудио изход към RCA LINE IN (Система А/Система В) входа на канал А или канал В зад устройството;
2. Включете устройството и изберете канала, който искате да използвате;
3. Натиснете бутона INPUT (12/14) на устройството или бутона INPUT (2/3) на дистанционното управление няколко пъти и изберете AUX;
4. Настройте външното устройство от неговите контроли.

ИЗПОЛЗВАНЕ НА КАБЕЛЕН МИКРОФОН
1. Свържете предоставения микрофон с кабел към гнездото MIC1 (1/8) или MIC2 (2/7);
2. Включете микрофона;
3. Регулирайте силата на звука на микрофона чрез бутона MIC± (23/32) на устройството и регулирайте ехото чрез бутона ECHO+ (25/34).

ОТСТРАНЯВАНЕ НА НЕИЗПРАВНОСТИ

Ако възникне проблем, следвайте стъпките в таблицата по-долу. Ако проблемът все още не може да бъде решен, моля, свържете се с вашия търговец на дребно.

Проблем	Възможно причина	Решение
Устройството не отговаря	Захранващият кабел е изключен или не е свързан правилно	Изключете и включете отново щепсела на захранването, след което включете устройството отново
Няма звук, когато захранването е включено	1. Няма входен източник на звук 2. Копчето за сила на звука е в най-ниска позиция 3. USB устройството не е включено	1. Включете AUX сигнал 2. Регулирайте силата на звука 3. Включете USB устройството, пуснете MP3
Изкривен звук	1. Силата на звука е твърде висока 2. Грешка в аудио файла	1. Намалете силата на звука 2. Проверете и променете аудио файла
Няма звук от микрофона	1. Гнездото за микрофон може да не е включено правилно. 2. Превключвателят за микрофон може да не е включен. 3. Силата на звука на микрофона е в най-ниска позиция.	1. Уверете се, че микрофонът е правилно включен в гнездото. 2. Включете микрофона 3. Регулирайте силата на звука на микрофона
Няма звук след поставяне на USB устройството	1. Неподходящ файлов формат 2. USB устройството може да не е включено правилно	1. Файловият формат трябва да е MP3 2. Включете USB устройството правилно

Дистанционното управление не работи	1. Дистанционното управление е много далеч от устройството. 2. Батериите не са поставени правилно. 3. Батериите са изтощени. 4. Приемникът на дистанционното управление на устройството е покрит или не може да приема сигнала правилно.	1. Намалете разстоянието между дистанционното управление и устройството. 2. Поставете батериите с подравнени полярности (+/-), както е указано. 3. Сменете батериите. 4. Насочете дистанционното управление директно към сензора на предната част на основното устройство
Високоговорителят издава силни звуци	1. Микрофонът е включен, но може да е твърде близо до високоговорителя 2. Микрофонът е включен, но не се използва 3. Силата на звука на микрофона може да е твърде силна 4. Мобилният телефон се използва твърде близо до високоговорителя 5. Друго безжично оборудване може да е поставено много близо до високоговорителя	1. Дръжте микрофона на 2 метра от високоговорителя 2. Изключете микрофона, ако не го използвате. 3. Намалете силата на звука на микрофона 4. Дръжте мобилния телефон далеч от високоговорителя, докато приключвате разговор. 5. Дръжте високоговорителя далеч от друго безжично оборудване



Електрическото и електронното оборудване е маркирано със символа на зачеркната кофа за боклук, видяно по-горе. Този символ означава, че електрическо и електронно оборудване не трябва да бъде изхвърляно с други битови отпадъци, но трябва да се изхвърлят отделно.

Всички градове имат изградени събирателни пунктове, където има електрическо и електронно оборудване и могат да бъдат предоставени безплатно в станции за рециклиране и други места за събиране, или да бъдат събрани от домакинствата. Допълнителна информация е налична на технически отдел на вашия град.

ТЕХНИЧЕСКИ ХАРАКТЕРИСТИКИ

Захранване:	230V~50Hz
Консумирана мощност:	Максимално 500W
Изходна аудио мощност:	500W
Субуфер:	12”
Средночестотен говорител:	8“
Високочестотен говорител:	2x3“
Честотен обхват:	40Hz – 20kHz
Съотношение сигнал/шум:	87db
Изкривяване:	≤0.05%
Входна чувствителност:	Средни 390mV; субуфер 510mV
Пикова мощност на безжично предаване:	1mW
Честота на безжично предаване:	2.4GHz
Размери:	405 x 420 x 1080 мм
Тегло:	27.6 кг

Опростена декларация за съответствие с изискванията на ЕС
С настоящото TREVI S.p.a декларира, че оборудване тип „говорител с усилвател“, модел XF 4400 DJ, е в съответствие с Директива 2014/53/ЕС. **Пълният текст на декларацията за съответствие** с изискванията на ЕС е достъпен на страницата на продукта на:
www.mediatrade-bg.com

ГАРАНЦИЯ

Документът за покупка трябва ясно да посочва датата на покупка и номера на модела. Пазете документа за покупка за целия гаранционен срок, тъй като е необходим за всички гаранционни претенции. По време на гаранционния срок дефектните артикули ще бъдат поправени, заменени или стойността им възстановена за сметка на производителя. Работата, извършена по гаранцията не започва нов гаранционен срок, единствено удължава текущия с времето, необходимо за поправка или замяна. Доставчикът си запазва правото да анулира всички гаранционни претенции за повреди или дефекти поради неправилна употреба, злоупотреба или външно въздействие (падане, удар, проникване вода, прах, замърсяване или счупване). Износващи се части са изключени от гаранцията. При получаване на рекламационни стоки, Медиа Трейд ЕООД си запазва правото да избира между ремонт, подмяна на дефектни стоки или възстановяване на покупна стойност. Покупната стойност винаги се изчислява въз основа на стойността на покупка от документа за покупка.

Дефектни продукти се подават за рекламация при продавача или се изпращат
в **пълна комплектовка** с **копие** от касова бележка на адрес:
Гр. София, бул. Иван Гешов 2Е, Бизнес Център Сердика, сграда 3, офис 212.
Телефон за връзка: 02/920 30 75