**Ръководство за употреба**
**Воден скутер**




Благодарим ви, че закупихте водния скутер Nilox. Моля, прочетете ръководството, преди да използвате продукта, и го запазете на сигурно място за бъдещи справки.

**След употреба потопете скутера в чиста вода.**

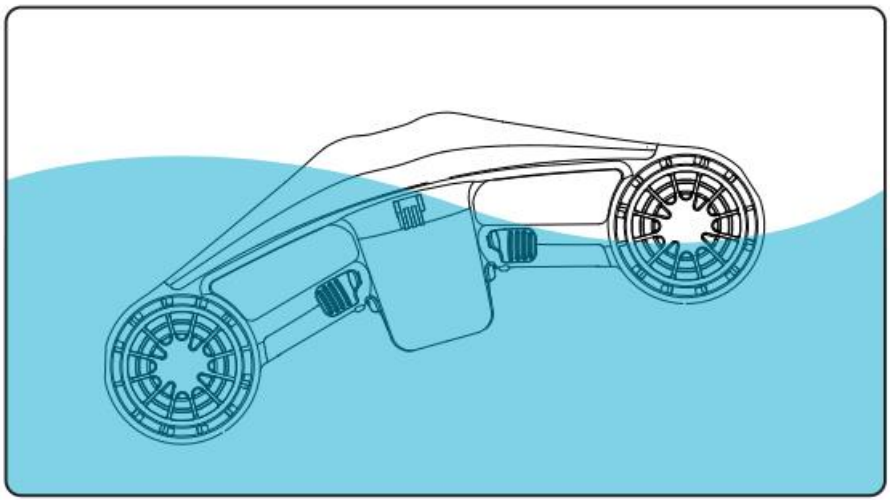

ИЛИ

**Винаги изплаквайте с чиста вода и подсушавайте вашия скутер, преди да го приберете.**

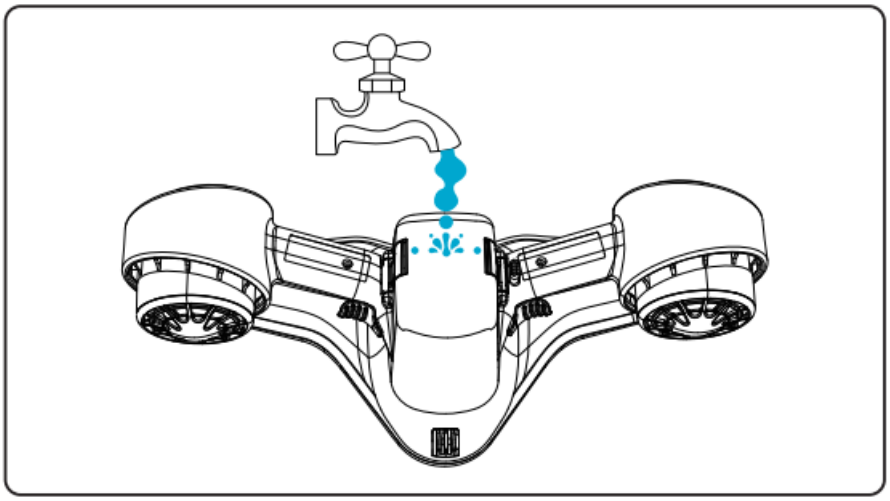

БЛАГОДАРИМ ВИ, ЧЕ ИЗБРАХТЕ НАШИЯ ВОДЕН СКУТЕР!
Преди да използвате водния скутер, моля, прочетете внимателно тези инструкции за правилна употреба и поддръжка на устройството!

| | | |
|---|---|---|
| Символът на светкавицата със стрелка има за цел да предупреди потребителя за наличието на високо напрежение в продукта. | ВНИМАНИЕ!<br>ОПАСНОСТ ОТ ТОКОВ УДАР<br>НЕ ОТВАРЯЙТЕ!<br><br>ВНИМАНИЕ: ЗА ДА НАМАЛИТЕ РИСКЪТ ОТ ТОКОВ УДАР, НЕ МАХАЙТЕ КАПАКА (ИЛИ ГЪРБА). ВЪТРЕ НЯМА ЧАСТИ ЗА ОБСЛУЖВАНЕ ОТ ПОТРЕБИТЕЛЯ. ОБЪРНЕТЕ СЕ ЗА ОБСЛУЖВАНЕ КЪМ КВАЛИФИЦИРАН СЕРВИЗЕН ПЕРСОНАЛ. | Удивителният знак в триъгълника има за цел да предупреди потребителя за наличието на важни инструкции за експлоатация и поддръжка (обслужване) в ръководството, придружаващо уреда. |

**ПРЕДУПРЕЖДЕНИЯ**

• Веднага след употреба не забравяйте да потопите скутера в чиста вода за няколко минути и да го подсушите, преди да го приберете.
• Не използвайте препарати, а само мека кърпа, за да подсушите управляващите органи.
• Конекторът на батерията трябва винаги да се поддържа сух.
• Ако е попаднала солена вода, изплакнете батерията с чиста вода и я подсушете.
• Винаги сменяйте батерията с устройството, обърнато надолу.
• Пазете конекторите сухи.
• Използвайте само и единствено доставеното зарядно устройство.
• Не заменяйте батерията с други модели. В случай на нужда от смяна, свържете се с производителя.
• За да запазите батерията, тя трябва да се зарежда поне веднъж на всеки 6 месеца. В противен случай батерията ще загуби ефективност и ще загуби капацитет.
• Този продукт не може да се използва като помощно средство за плаване и не предпазва от удавяне.
• ПРЕДУПРЕЖДЕНИЕ: не е играчка, не трябва да се използва от деца
• Не използвайте водния скутер в бурна вода или по време на гръмотевични бури.
• Употребата е разрешена за опитни плувци. Извършете тестове в открито море без никой наблизо, за да се запознаете с продукта.
• Съхранявайте водния скутер на хладно и сухо място.
• В случай на неспазване на инструкциите за употреба, потребителят може да претърпи физически вреди.

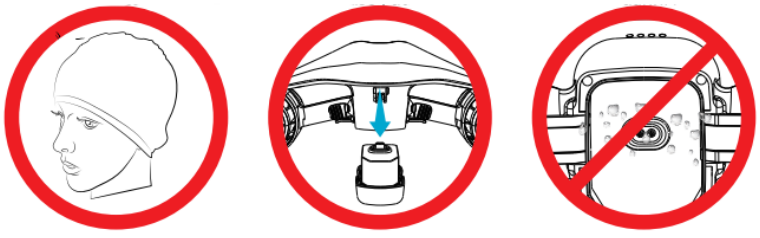

**Преди употреба**

Преди да започнете да се запознавате със скутера, моля, прочетете внимателно това ръководство за експлоатация и следвайте всички инструкции. Важно е да спазвате всички предупреждения за безопасност в ръководството и да използвате скутера разумно.

**Риск от нараняване**

За ваша безопасност винаги носете персонално плаващо устройство, докато се гмуркате с шнорхел.

Преди да използвате вашия скутер, винаги проверявайте района около вас, за да се уверите, че няма опасности или препятствия като лодки и други плувци. Ако използвате скутера за гмуркане, спусканията и изкачванията трябва да се извършват в съответствие с признатите практики за гмуркане.

**Изхвърляне и съхранение**

Изхвърлете в съответствие с действащите местни разпоредби. Не излагайте скутера на пряка слънчева светлина, когато не го използвате. Топлината уврежда батериите.

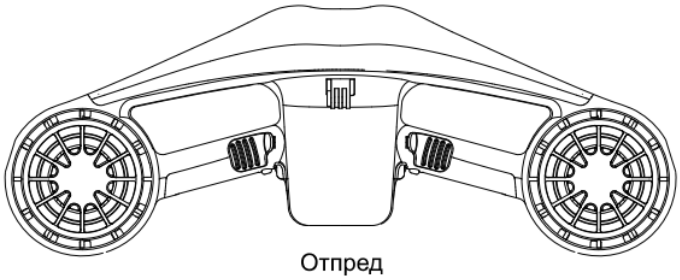

Отпред

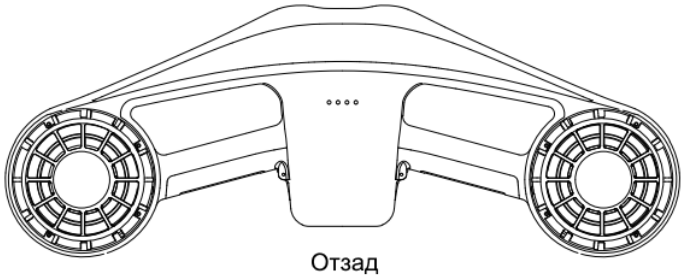

Отзад

**Главни компоненти**

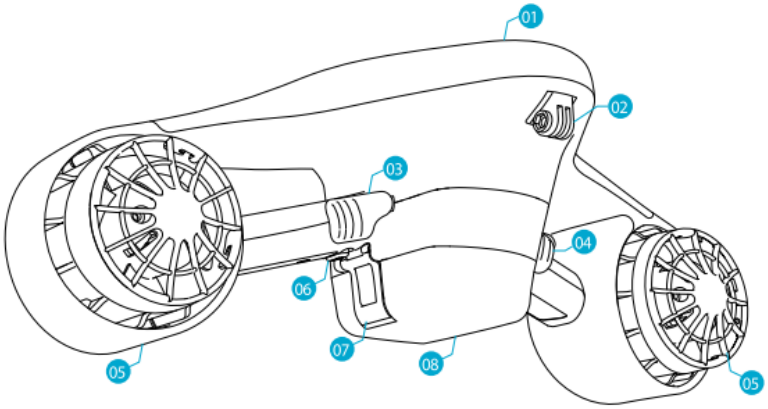


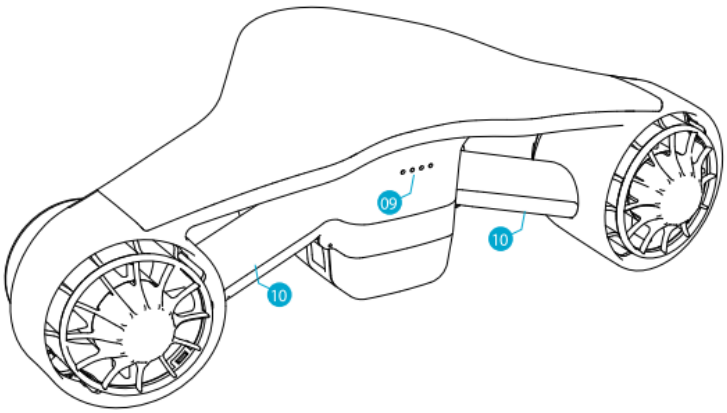

01 Флотационен резервоар
02 Закрепване на спортна камера
03 Десен бутон/бутон за газ
04 Ляв бутон/бутон за забавяне
05 Двигател/Тласкащо устройство
06 Заключване на бутоните
07 Заключване на батерията
08 Батерия
09 LED светлини
10 Ръкохвадки

**Инсталиране и деинсталиране на батерията**

**1. Поставете батерията в отделението**

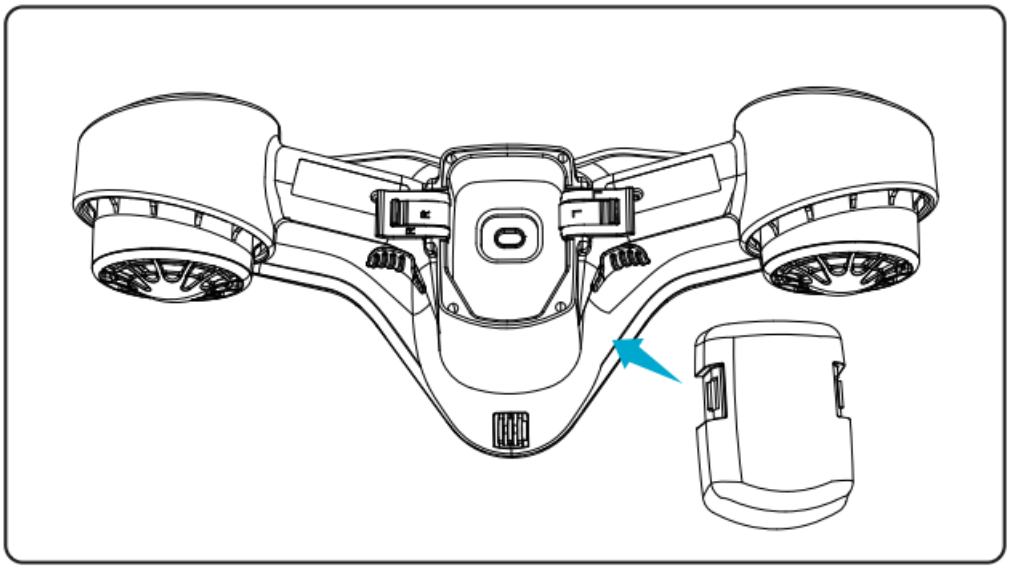

**2. Закрепете вътрешната скоба на батерията**

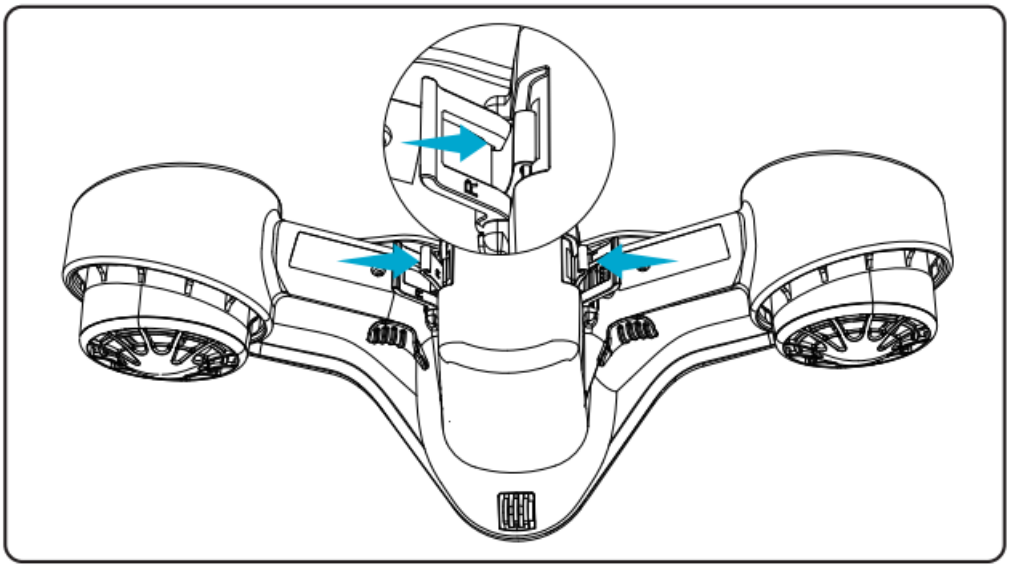

**3. Поставете батерията и я натиснете да щракне**

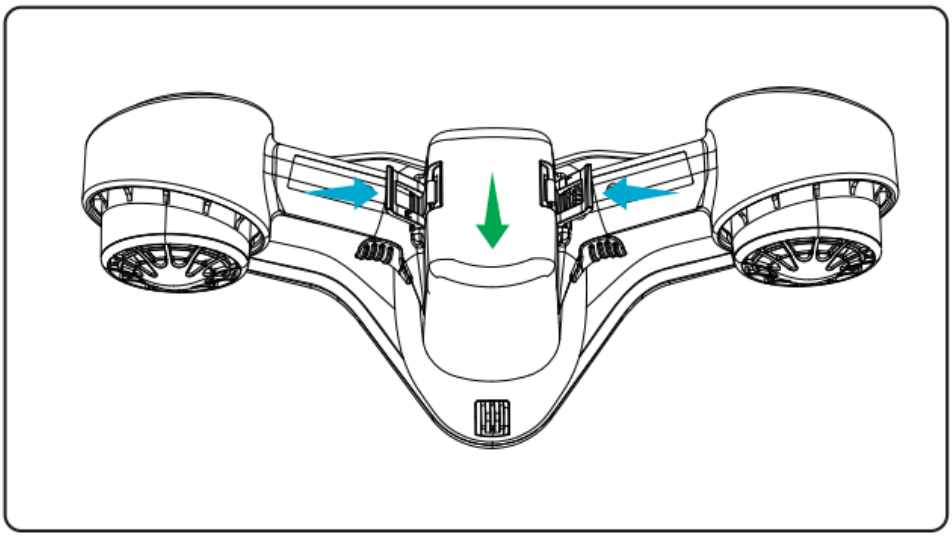

**4. Батерията вече е инсталирана правилно**

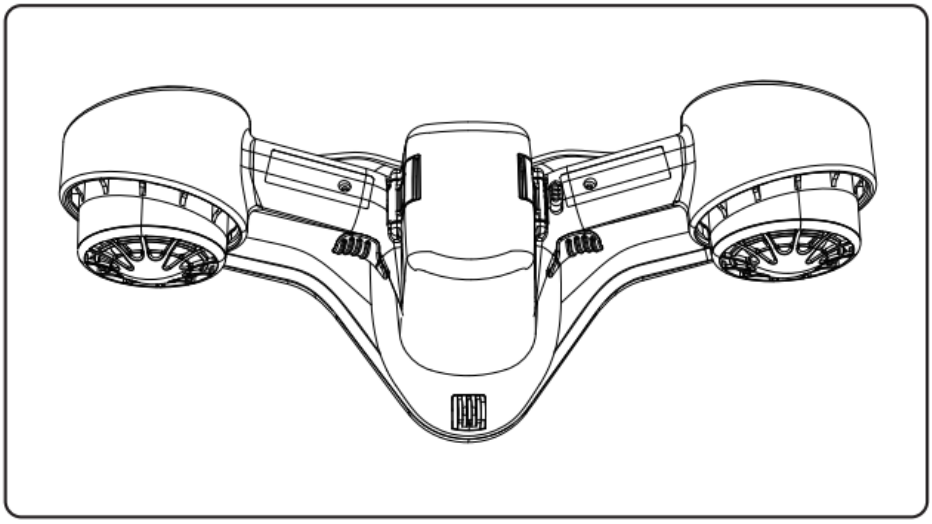

Капакът на тласкащото устройство може да се отстрани
- Подравнете капачките на тласкащото устройство и решетката, завъртете ги по посока на часовниковата стрелка, докато се застопорят.

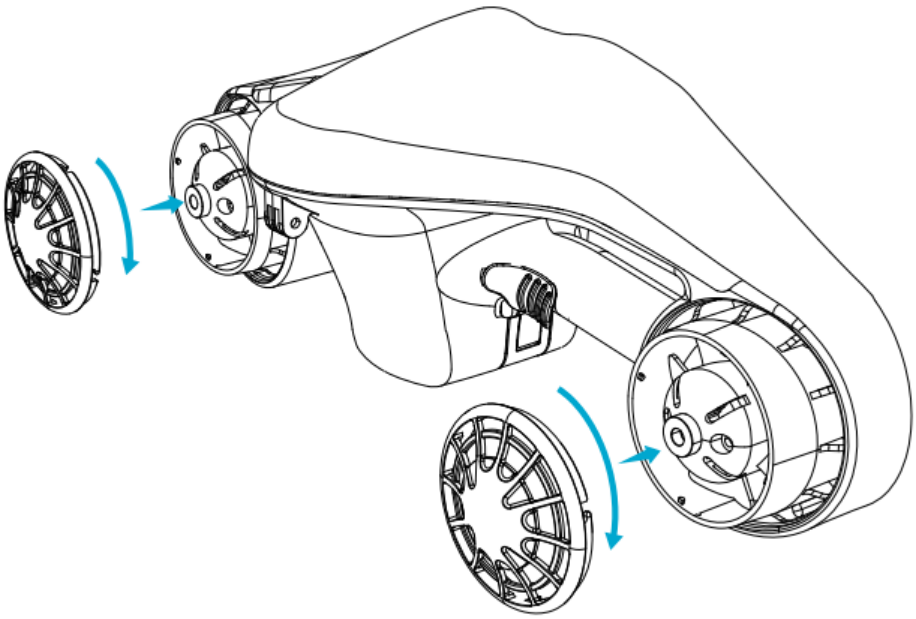

**Използване**

- Поставете скутера във водата. Когато сте готови да тръгнете, първо отключете бутона за захранване, след това натиснете и задръжте двата дросела, за да стартирате тласкача. За да спрете тласкача, просто отпуснете бутона на газта. Винаги заключвайте бутона за захранване, когато сте извън водата.

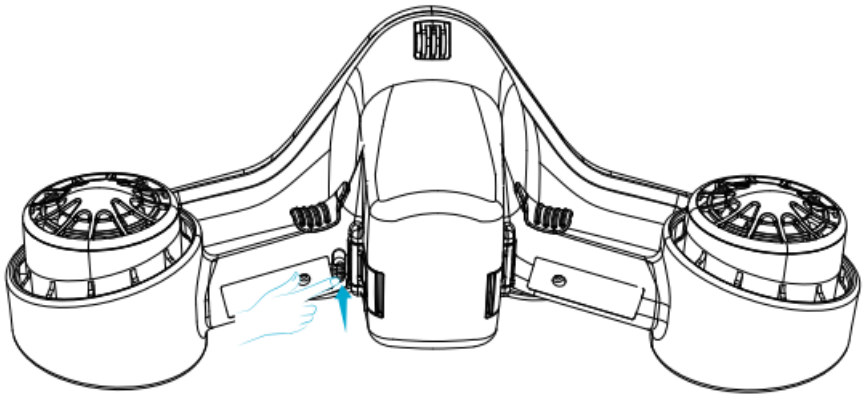

-Водният скутер разполага с 3 скорости; винаги започвайте от първия и след това увеличавайте колкото желаете.

- Задръжте левия бутон и натиснете десния бутон два пъти, за да увеличите скоростта. Задръжте десния бутон и натиснете левия бутон два пъти, за да намалите скоростта.

| Скорост | Скорост (m/s) | Работно време (мин.) | Тяга (кг.) |
|---|---|---|---|
| 1 | 0.6 | 35 | 4.5 |
| 2 | 1 | 20 | 6.5 |
| 3 | 1.5 | 12 | 9 |

Правилната стойка (виж фигурата) при използване на водния скутер е важна за постигане на максимална скорост.

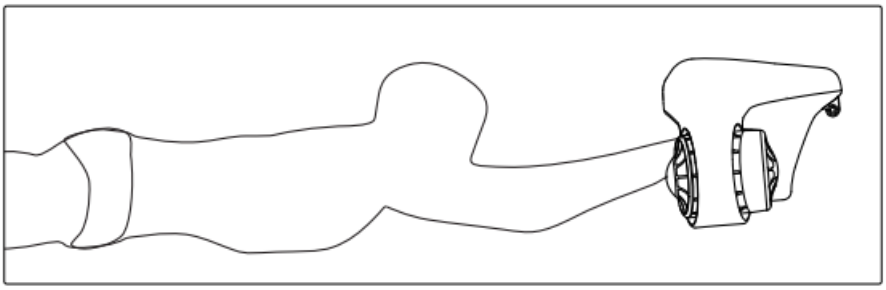

**ВНИМАНИЕ!**

За да сте сигурни, че можете безопасно да се върнете на повърхността, не се гмуркайте по-дълбоко, отколкото обикновено се гмуркате с шнорхел.

**Зареждане на батерията**

ВНИМАНИЕ!

Не презареждайте батерията, ако температурата надвишава 48°C. Започнете да зареждате само при ниски температури.

Батерията трябва да бъде изключена преди презареждане.

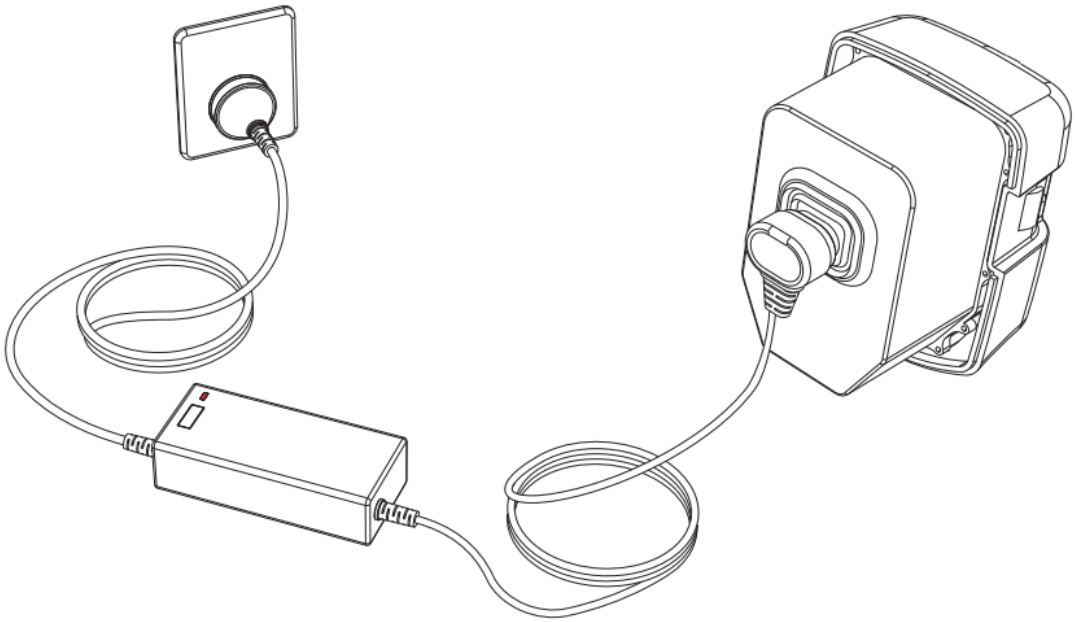

Не включвайте щепсела на кабела, ако гнездото за зареждане, захранващият кабел или AC контактът са мокри.

**Светлинни индикатори по време на използване**

Зареждането приключи

Междинно зареждане

Батерията скоро ще се изтощи

Слаба батерия, необходимо е презареждане

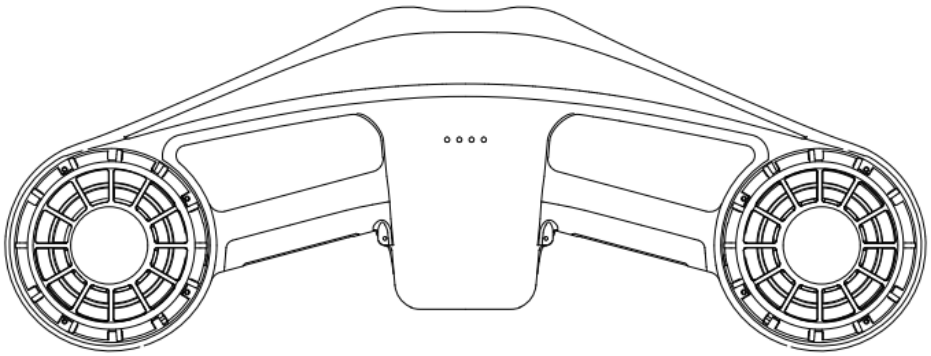

※ Ако индикаторът мига бързо, това означава, че батерията е под 20% и трябва да се зареди.

**Предупреждение:** като правило, когато използвате трета предавка, батерията се нагрява.

Съдържание на пакета:

- Воден скутер x1
- AC зарядно x1
- Чанта за носене x1
- Предпазна връв x1
- Ръководство за употреба x1

**Технически спецификации**

| | | | |
|---|---|---|---|
| Модел: | NXWTRSCOOTER | Време на работа: | 35 минути |
| Захранване: | 29.4V 2A | Време за зареждане: | 2 – 3 часа |
| Батерия: | 5.0Ah 25.2V 126Wh | Температура за съхранение: | -10°∿40°C |
| Максимална скорост: | 1,5 m/s | Тегло: | 3,5 кг |
| Максимална дълбочина: | 30м | Размери: | 527*213*173мм |

Удостоверяваме, че батерията се използва като независимо устройство от електрическата мрежа, която трябва винаги да е лесно достъпна за презареждане.

**Технически характеристики на захранване**

| | | | |
|---|---|---|---|
| Име на марката: | Shenzhen Fuyuandian Power Co. Ltd. | Входен ток: | 2A |
| Модел: | FY0632942000 | Мощност: | 58,8 W |
| Входен волтаж: | 100 – 240V | Средна активна възвръщаемост: | 90,02% |
| Честота:<br>Изход: | 50 – 60 Hz.<br>29,4 V | Използвана мощност на празен ход: | 0,084W |

**ЧЗВ:**

• Скутерът потъва ли във вода?
**О** Не, плува над водата.

• Мога ли да сменя батерията, докато съм във водата и да изложа батерията на вода?
**О** Не, опасно е. Конекторът на батерията и дънната платка ще се повредят.

• Водоустойчив ли е скутерът?
**О** Да; конекторите на батерията, двигателя и платка са водоустойчиви.

• Защо след употреба е необходимо скутерът да се потапя в чиста вода или да се изплаква?
**О** Морската вода съдържа солни кристали и пясъчни частици, докато плувните басейни съдържат хлор/киселини, които могат да причинят корозия. Затова трябва да го измиете с чиста вода за няколко минути след употреба. Колкото по-дълго чакате да премахнете тези материали, толкова по-голяма е корозията и потенциалните щети.

• Защо батерията и скутерът трябва да се поддържат сухи?
**О** Уверете се, че конекторите на батерията и платката са напълно сухи, преди да приберете скутера, в противен случай те ще бъдат повредени от окисляване чрез електролиза след включване на скутера.

• Защо понякога след запалване двигателят не работи?
**О** Възможно е да има частици пясък или солни кристали в двигателното отделение. Поставете устройството във водата за няколко минути и след това го включете многократно, докато моторът започне да работи гладко.

• Мога ли да продължа да използвам батерията, ако е счупена?

**O** Не. Препоръчваме ви да се свържете с вашия местен дилър, за да смените батерията.

• Четири светлини едновременно показват ли предстояща повреда на скутера?
**O** Да, джетът има функция за самодиагностика. Той ще бъде отново готов за работа: просто отпуснете бутона и изчакайте светлините да изгаснат.

• При намаляване на мощността намаляват ли оборотите?
**O** Не, скоростта остава същата до изключване

• Включих да презаредя батерията, но презареждането не започва. Защо?
**O** След употреба, батерията може да е гореща, така че няма да може да се зареди веднага; започнете зареждането веднага щом температурата падне.

• Мога ли да взема устройството в самолет?
**O** Съгласно указанията на IATA капацитетът на батерията се определя чрез умножаване на волта (V) по амперчаса (Ah), за да се получат ватчасове (Wh), използвани като мярка за пътуване със самолет. Максималните ограничения за литиево-йонни батерии, за така наречената "потребителска електроника", като мобилни телефони и лаптопи, са 100Wh и 160Wh за инструменти и приложения. Мощността на батерията на скутера е 96W и е сертифицирана UN38.3 от SGS; следователно може да се вземе на борда на самолет.

За по-сигурно ви предлагаме да посетите уебсайта на авиокомпанията и да се консултирате с информацията за пътници със специални нужди. Кажете на вашата авиокомпания, че възнамерявате да носите своя скутер със себе си.

ИНСТРУКЦИИ ЗА ОПАЗВАНЕ НА ОКОЛНАТА СРЕДА



Този продукт съдържа вещества, които могат да навредят на околната среда и човешкото здраве, ако не се изхвърлят правилно. Ето защо ви предоставяме следната информация, за да предотвратим изпускането на тези вещества и да оптимизираме използването на природните ресурси. Електрическите и електронни продукти не трябва да се изхвърлят заедно с обикновените битови отпадъци, а трябва да се събират и третират правилно. Символът със зачеркнат контейнер на продукта и на тази страница ви напомня, че трябва да изхвърлите правилно продукта в края на полезния му живот. По този начин е възможно да се предотврати неспецифично третиране на веществата, съдържащи се в тези продукти, или неподходяща употреба на части от него, от причиняване на вредни последици за околната среда и човешкото здраве. Освен това можете да допринесете за възстановяването, рециклирането и повторното използване на много материали, които изграждат тези продукти.
В края на полезния живот на продукта, моля, свържете се с вашия търговец за инструкции за изхвърляне.
Изхвърлянето на продукта по какъвто и да е друг начин ще подлежи на санкциите, установени от закона и в сила в страната, в която продуктът е изхвърлен. Освен това ви препоръчваме да предприемете следните мерки за опазване на околната среда: рециклиране на вътрешната и външната опаковка, предоставена с продукта, и правилно изхвърляне на използвани батерии (ако се съдържат в продукта). С ваша помощ можем да намалим количеството природни ресурси, използвани в производството на електрическо и електронно оборудване, да сведем до минимум използването на сметища и да подобрим качеството на живот, като предотвратим изпускането на потенциално опасни вещества в околната среда.

## ИНСТАЛИРАНЕ И ПОДМЯНА НА БАТЕРИИ

Продуктът съдържа батерия, която може да бъде сменена по време на полезния живот на продукта. Изхвърлете правилно батерията, съдържаща се в продукта, в края на нейния полезен живот (т.е. когато вече не може да се зарежда), като я поставите в подходящ контейнер за събиране на батерии, отделно от несортираните общи отпадъци. Събирането и рециклирането на батерии помага за опазването на околната среда и опазването на природните ресурси, позволявайки възстановяването на ценни материали.