Автомобилно радио с BT/ USB/SD възпроизвеждане

MANTA RS5501 Toronto

Ръководство на потребителя

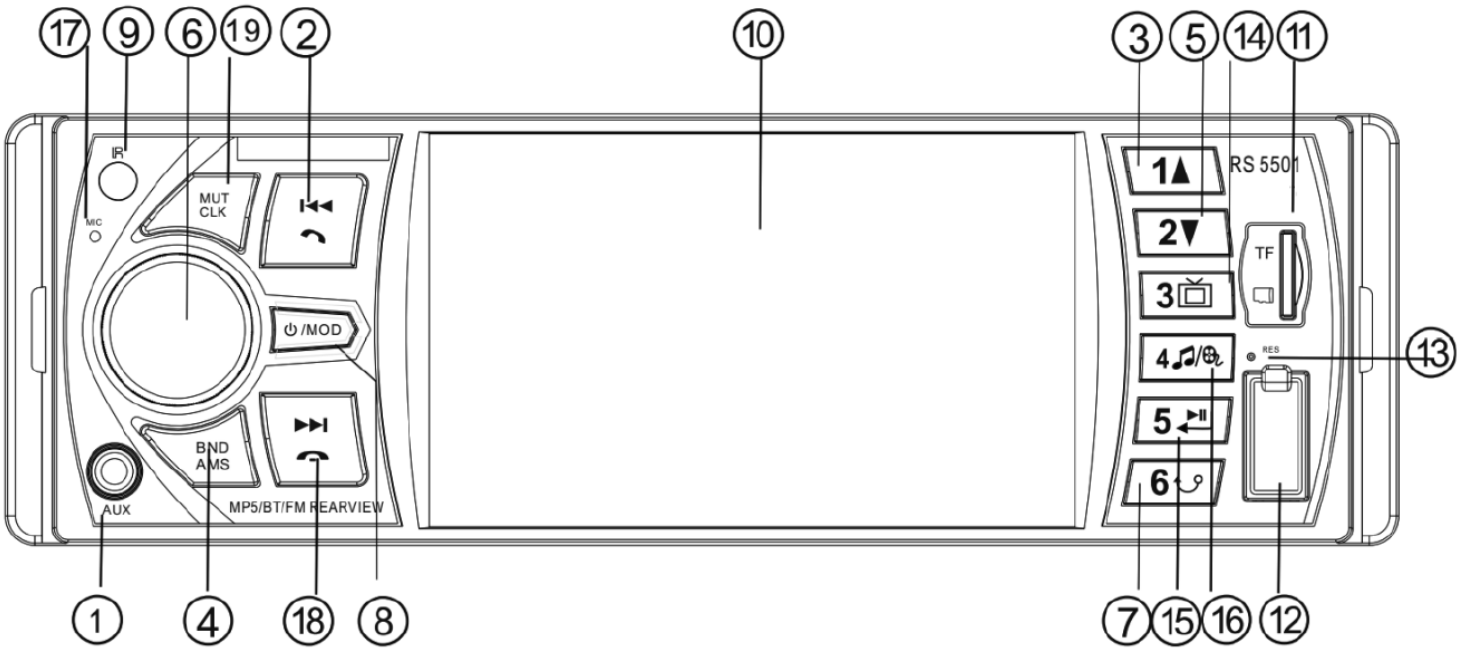

1.Вход 3.5мм
2.Назад/Приеми обаждане
3.Цифра 1/Нагоре
4.Смяна честотен диапазон/AMS
5.Цифра 2/Надолу
6.Звук+/-/Избор на функция
7.Цифра 6/Върни към главно меню
8.Смяна режим/Включване/изключване
9.IR Приемник на дистанционното
10. Дисплей с течни кристали
11.Слот за TF карта
12.USB вход (2A-5V)
13.Занулуване (RESET)
14.Цифра 3/Връщане/Управление на видео
15.Цифра 5/Бърз бутон за музика
16.Цифра 4/Музика/Видео
17.Микрофон за Bluetooth
18.Напред/Откажи обаждане
19.Часовник/Заглуши

ОСНОВНО МЕНЮ

1. AUX-IN – за свързване към външен източник с 3.5мм жак.

2. Назад/Приеми обаждане

1)В режим радио натиснете кратко за полу-автоматично търсене или натиснете за няколко секунди за ръчно търсене на станция. Превключва със стъпка 0.1MHz.
2)В режим MP3/Видео краткотрайно натискане превърта песен/видео назад.
3)При Bluetooth връзка с телефон краткотрайно натискане приема входящо обаждане

3. Цифра 1/Нагоре

1) В режим радио включва предварително запаметена станция 1.

2) В режим MP3/Видео краткотрайно натискане пуска предишен файл.

4. Смяна честотен диапазон/AMS

1) В режим радио кратко натискане превключва FM1-FM2-FM3, а продължително натискане търси станциите с най-силен сигнал и автоматично ги съхранява под номера 1-6. До 18 станции могат да се съхранят – по 6 във всеки диапазон.

5.Цифра 2/Надолу

1) В режим радио натиснете кратко за избор на предварително запаметена станция 2.

2) В режим MP3/видео превключва следваща страница.

6. Звук+/-/Избор на функция

1) В режим радио регулира силата на звука.

2) В режим MP3 кратко натискане превключва между БАСИ/ВИСОКИ/БАЛАНС/РАЗПОЛОЖЕНИЕ/ЕКВАЛАЙЗЪР вкл/изкл/ГРЪМКОСТ вкл/изкл /ЗВУК/ЯРКОСТ/КОНТРАСТ/НАСИТЕНОСТ/НЮАНС и ги регулира чрез въртене.

3) Продължително натискане връща в главно меню.

7. Цифра 6/Върни към главно меню

1) В режим радио кратко натискане извежда предварително запазена станция 6.

2) В другите режими връща към предишно подменю или към главното меню.

8. Смяна режим/Включване/изключване

1) При включено състояние кратко натискане превключва между режими.

2) При изключено, натиснете за включване или натиснете продължително за изключване.

9. IR приемник на дистанционното – приема сигнал от дистанционното.

10. Дисплей с течни кристали – показва информация за радио/MP3/видео.

11. Слот за TF карта – при поставяне на карта автоматично започва възпроизвеждане.

12. USB вход – поставете USB флаш памет и тя автоматично ще започен възпроизвеждане.

13. Занулуване (RESET) – за възстановяване на фабрични настройки.

14. Цифра 3/Връщане/Управление на видео

1) В режим радио кратко натискане извежда предварително запазена станция 3.

2) В режим видео кратко натискане извежда към външен екран и изключва дисплея. Натиснете отново и ще върне видеото към този екран с нормално възпроизвеждане.

15. Цифра 5/Бърз бутон за музика

1) В режим радио кратко натискане извежда предварително запазена станция 5.

2) В режим MP3 пауза/продължи.

16. Цифра 4/Музика/Видео

1) В режим радио кратко натискане извежда предварително запазена станция 4.

2) В режим MP3/Видео превключва между MP3 и видео възпроизвеждане.

17. Микрофон за Bluetooth

18. Напред/Откажи обаждане

1) В режим радио, натискането предизвиква полуавтоматично търсене на станции. Натискане със задържане търси ръчно и със следващо натискане сменя честотата.
2) В режим MP3/видео натискане включва следващата песен/видео. Натискане със задържане започва превъртане напред на текущата песен/видео.
3) В режим Bluetooth с телефон при входящо обаждане натиснете, за да го откажете.

19. Часовник/Заглуши

1) В режим радио кратко натискане заглушава звука, повторно го възстановява.
2) В режим радио натиснете със задържане, за да изведе часът. Когато часът се изписва, натиснете кратко, за да настроите часа чрез въртока за сила на звука и натиснете отново, за да настроите минутите (отново с въртока). След няколко секунди автоматично излиза от режима.

РАБОТА С BLUETOOTH

1.Включете Bluetooth на мобилното си устройство и свържете с “Manta Toronto”, ако ви поиска код, въведете 0000 или 1234. Когато Bluetooth логото стане синьо на екрана, връзката е осъществена.
2.Bluetooth разговори
След свързване чрез BT, натиснете ⏻/MOD за превключване към BT режим, наберете номер за свързване или натиснете продължително за повторно набиране на последния номер.
3.Приемане на BT входящо обаждане
При BT връзка натиснете за приемане на обаждане и за прекратяване на разговор.
4.Слушане на музика през BT
При BT връзка натиснете ⏻/MOD, за да изберете BT режим и стартирайте възпроизвеждане на музика от свързаното мобилно устройство.

ОПИСАНИЕ НА ФУНКЦИЯ “MIRROR LINK”

За споделяне на видео и аудио директно от вашия телефон, свържете го чрез Bluetooth, след това свържете чрез подходящ за предаване на данни USB кабел (препоръчва се оригиналният на вашето мобилно устройство) и клонирайте телефонния екран чрез Screen Mirroring на Android или AirPlay на iOS.

Дистанционно управление

1. **Включване/изключване**
2. **Режим**
3. **Режим USB/SD**
4. **Предишна станция/Следваща песен**
5. **Честотен диапазон/Автоматично търсене на станции с автоматично съхраняване**
6. **Звук –**
7. **Цифра 1**
8. **Цифра 2**
9. **Цифра 4**
10. **Цифра 5**
11. **Цифра 7**
12. **Цифра 8**
13. **Основно меню**
14. **Избор на посока**
15. **Пауза/свири**
16. **Следваща песен**
17. **Звук+**
18. **Избор на звукови ефекти**
19. **Обаждане/Приемане на обаждане**
20. **Цифра 3**
21. **Отказ на входящо обаждане**
22. **Цифра 6**
23. **Цифра 0**
24. **Цифра 9**



СВЪРЗВАНЕ НА КАБЕЛИ

Забележка

Дизайнът и спецификациите на продукта могат да бъдат променяни без предупреждение. Това касае технически параметри, софтуер и ръководство. Ръководството е за общо ориентиране за продукта. Производителят и дистрибутора не са отговорни за неточности в описанието.

Подготовка за монтаж/демонтаж

1. Поставете радиото в отвора за монтаж.
2. Огънете клипсовете така, че да закрепята панела стабилно.
3. За да извадите радиото, поставете ключове за аксесоари в отворите отстрани на радиото, докато се отключи.

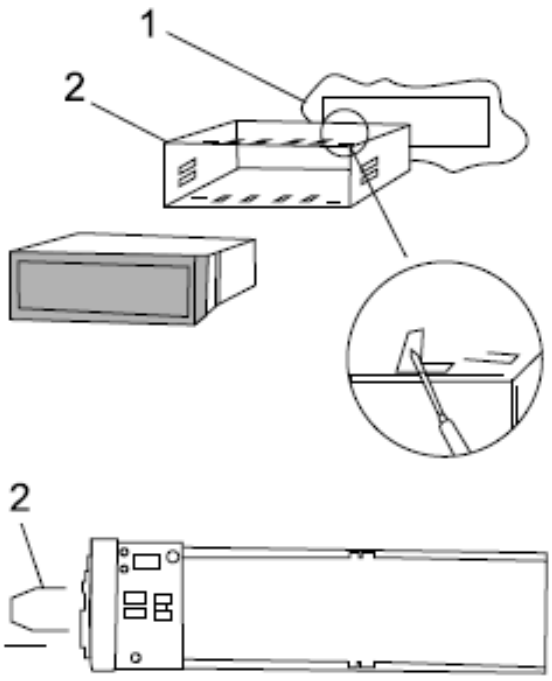

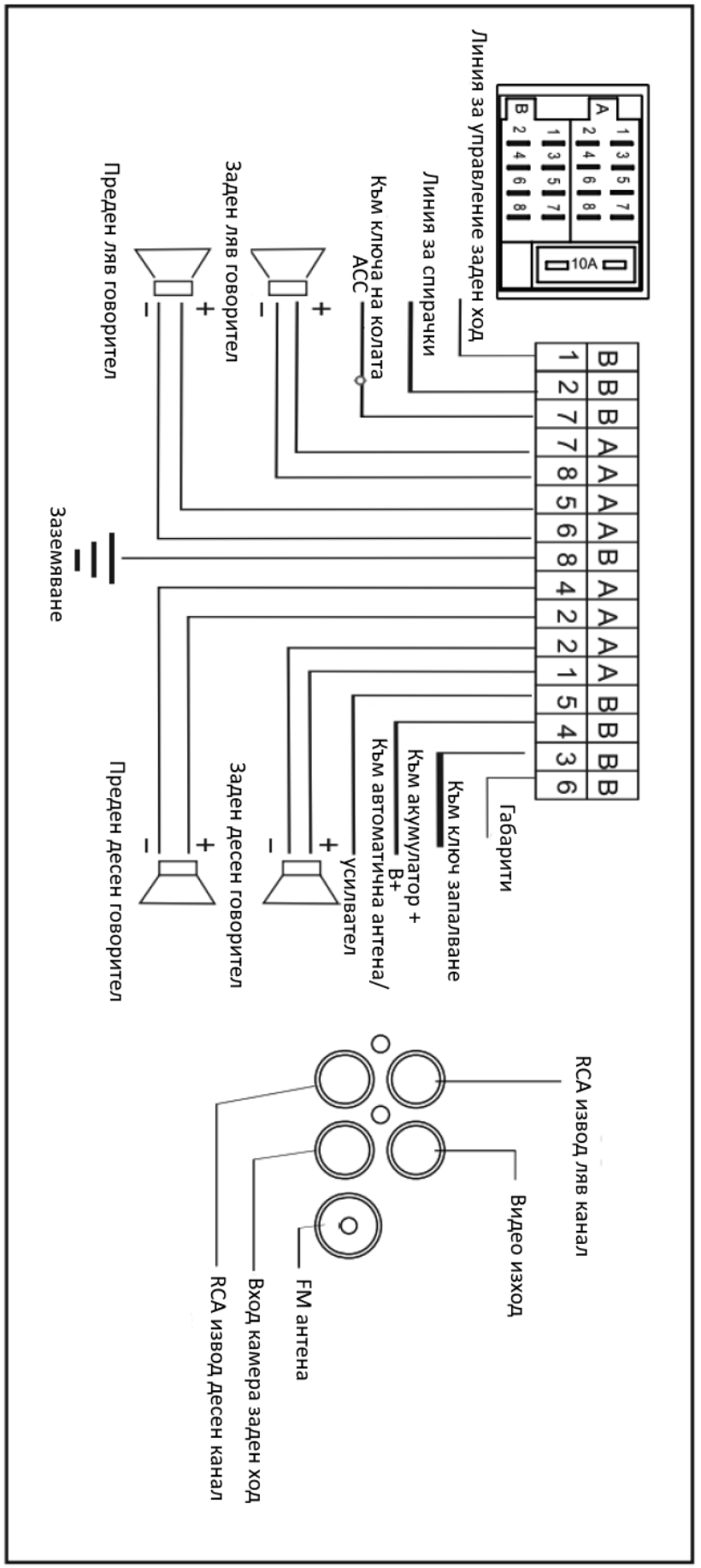

ИНСТРУКЦИИ ЗА БЕЗОПАСНОСТ

Устройството е произведено в съответствие с най-новите стандарти за технологично развитие и общопризнати правила за безопасност. Независимо от това, неспазването на инструкциите за безопасност в това ръководство може да доведе до различни опасности. Инструкциите съдържат важна информация за това как лесно и безопасно да инсталирате и управлявате автомобилната звукова система.

Преди да използвате автомобилното радио за първи път, прочетете внимателно ръководството.

Съхранявайте ръководството на такова място, че да е винаги достъпно за всички потребители.

Ако предадете автомобилната звукова система на трети страни, не забравяйте да включите тези инструкции.

Освен това спазвайте инструкциите за други устройства, които са свързани с използването на автомобилната звукова система.

БЕЗОПАСНОСТ В ПЪТНОТО ДВИЖЕНИЕ

Спазвайте следните инструкции за безопасност:

Използването на устройството не трябва да засяга безопасното шофиране. Ако се съмнявате, спрете на безопасно място, за да работите с устройството, когато автомобилът е паркиран.

Винаги използвайте с умерено ниво на звука, за да защитите слуха си и да можете да получавате звукови предупредителни сигнали (напр. от полицията). Ако звукът е заглушен (напр. при смяна на аудио източника), промяната на силата на звука не се чува. Не увеличавайте звука, когато звукът е заглушен.

ОБЩИ ИНСТРУКЦИИ ЗА БЕЗОПАСНОСТ

Спазвайте следните съвети, за да протестирате срещу лично) нараняване:

Не отваряйте и не модифицирайте устройството.

Не увеличавайте силата на звука, когато звукът е заглушен, като например при смяна на аудио източника. Няма да чуете промяната на силата на звука, когато заглушите звука.

Устройството е проектирано да се инсталира и работи с бордовото напрежение от 12 V на превозното средство и трябва да се монтира в DIN съвместим отвор. Ограниченията на производителността в техническите данни трябва да се спазват. Ремонтът и евентуалният монтаж трябва да се извършват от специалист.

Използвайте само суха или леко влажна кърпа, за да почистите автомобилната звукова система

ИНСТРУКЦИИ ЗА СГЛОБЯВАНЕ

Можете да инсталирате устройството сами само ако имате опит в инсталирането на автомобилно радио и познаване на електрическата инсталация на автомобила. За тази цел спазвайте инструкциите за монтаж в края на това ръководство.

MANTA S.A. декларира, че устройството RS5501 Toronto отговаря на стандартите на директиви RED 2014/53/EU и ROHS 2011/65/EU. Пълният текст на декларацията може да откриете на страницата на уреда в нашия уебсайт – www.mediatrade-bg.com

Изхвърляне на отпадъци:



Не изхвърляйте това оборудване с битовите отпадъци. Неправилното изхвърляне може да навреди както на околната среда, така и на човешкото здраве. За информация относно съоръженията за отпадъци на използвани електрически и електронни устройства, моля, свържете се с продавача, вашия градски съвет или оторизирана компания за изхвърляне на електрическо и електронно оборудване.

ГАРАНЦИОННИ УСЛОВИЯ

Пазете документа за покупка за целия гаранционен срок, тъй като е необходим за всички гаранционни претенции. По време на гаранционния срок дефектните артикули ще бъдат кредитирани, поправени или сменени за сметка на производителя. Работата, извършена по гаранцията не започва нов гаранционен срок, единствено удължава текущия с времето, необходимо за поправка или замяна. Производителят си запазва правото да анулира всички гаранционни претенции за повреди или дефекти поради неправилна употреба, злоупотреба или външно въздействие (падане, удар, проникване вода, прах, замърсяване или счупване). Износващи се части (напр. Акумулаторни батерии) са изключени от гаранцията. При получаване на рекламационни стоки, ‘‘Медиа Трейд‘‘ ЕООД си запазва правото да избира между подмяна, ремонт или издаване на кредитно известие. Сумата на кредитното винаги ще се изчислява въз основа на покупната стойност на дефектните продукти.

Дефектни продукти се подават за рекламация при продавача или се изпращат в **пълна комплектовка** с **копие** от платежния документ на адрес:
Гр. София, бул. Иван Гешов 2Е, Бизнес Център Сердика, сграда 3, офис 212.
Телефон за връзка: 02/920 30 75